ITI Nr. 91[d]

KF	šulinio	Nr. (249) 11 KORTELĖ
(Komunikacija)	(Įrenginio pavadinimas)	
Vilnius	Taikos	109 - A - 11
(Miestas)	(Gatvė)	(Planšeto nomenklatūra)

ŠULINIO PIŪVIAI (Matmenys duoti m)

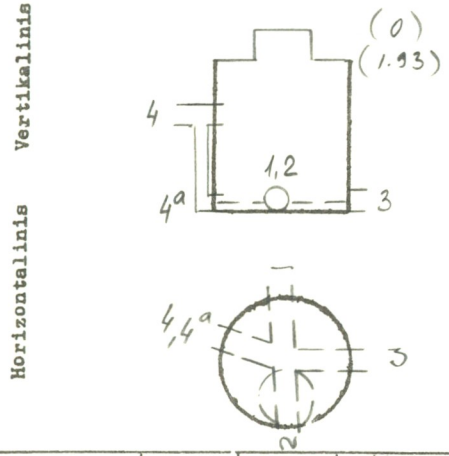

PRIRIŠIMO BRĖŽINYS

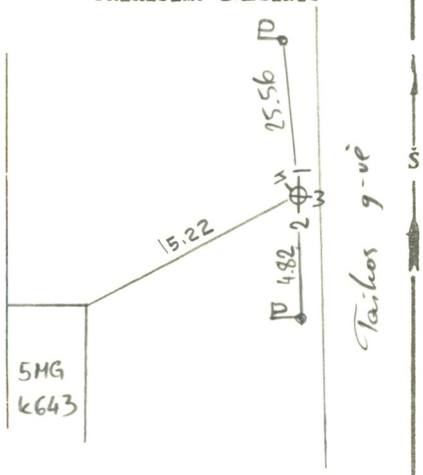

Pavadinimas		Medžiaga	Diametras	Atstumas nuo dangčio		Altitudės
Dangtis		ket.	650			169.36
Žemė				0.00		169.36
Sienos		bet.				
Dugnas		bet.	1000	4.80		164.56
Vamzdžiai	Nr. 1	bet	300	Viršus		
				Apačia	4.97	164.39
	Nr. 2	bet	300	Viršus		
				Apačia	4.98	164.38
	Nr. 3	bet	200	Viršus		
				Apačia	4.90	164.46
	Nr. 4	a/c	150	Viršus		
				Apačia	2.97	166.39
	Nr. 4a	a/c	150	Viršus		
				Apačia	4.73	164.63
	Nr. 6			Viršus		
				Apačia		
	Nr. 7			Viršus		
				Apačia		

Lipynės ...met. 11...
(Medžiaga, kiekis)

Ar yra vandens? .....

Ar yra dujų? .....

Pastabos .....
.....
.....

Inžinerinių tyrinėjimų INSTITUTAS

Objekto Nr. 01.3.1.3276

Sudarė	Mišochas	
	(parašas)	(pavardė)
Patikrino		
	(parašas)	(pavardė)

1986 m. 10 mėn. 02 d.
(Įrenginio tyrinėjimo data)

Sp.ITI-84