Praeinamojo kolektoriaus pjūvis Nr.(28) 84 KORTELĖ 108-C-9
(įrenginio pavadinimas) (abrise) (plane) (planšeto nomenklatūra)

1995 (įrenginio pastatymo metai) | Vilnius (miestas) | Kanto aleja (gatvė)

KOLEKTORIAUS PJŪVIAI: a) Vertikaliniai:

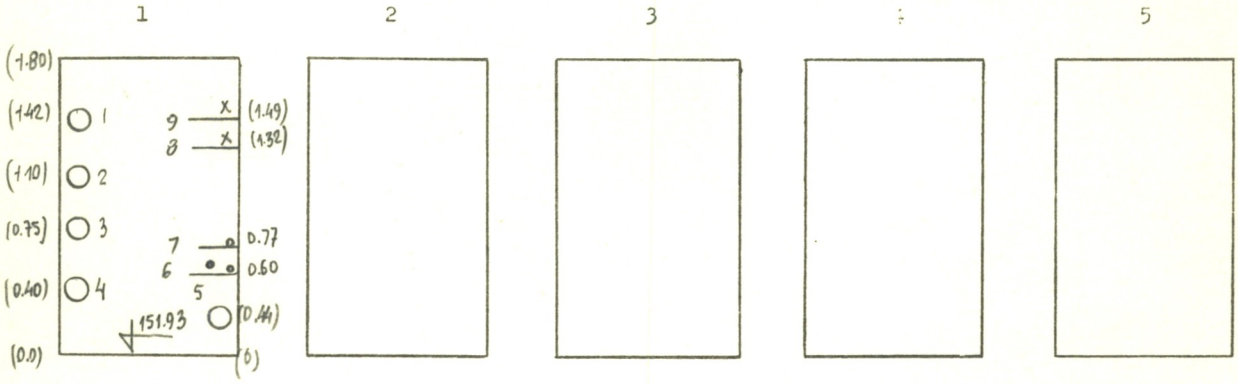

b) Horizontalinis:

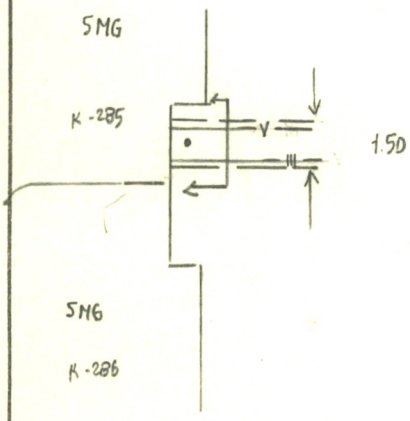

PRIRIŠIMO BRĖŽINYS:

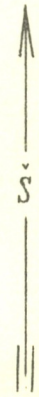

Pavadinimas	Medžiaga	Skersmenys mm	Atst. nuo dangčio m	Altitudės
Dangtis				
Žemė				
Sienos				
Dugnas		1500 x 1800		151.93

Piūv. Nr.	Vamzd. Nr.	Komunikac. rūšis	Medž.	Skersmenys mm	Atst. nuo dugno m	Altitudės
1	1	karštas v.	plien.	65	1.42	153.35
	2	karštas v.	plien.	80	1.10	153.03
	3	šilumine	plien.	76	0.75	152.68
	4	šilumine	plien.	76	0.40	152.33
	5	vandentiek	plien.	200	0.44	152.37
	6	ryšių, kab			0.60	152.53
	7	ryšių kab.			0.77	152.70
	8	žemos it. el. kab.			1.32	153.25
	9	žemos it. el. kab.			1.49	153.42

Lipynės – (medžiaga, kiekis)

Ar yra dujų? –

Pastabos: 1) Atstumai piūviuose duoti iki vamzdžių viršaus

2)

Inžinerinių tyrinėjimų INSTITUTAS

Objekto Nr. 01-3/5925

Sudarė	Petrauskas (pavardė)	(parašas)
Patikrino	(pavardė)	(parašas)

1995 m. 10 men. 3 d.
(įrenginio tyrinėjimo data)