ITI 182c

Praeinamojo kolektoriaus kamera Nr.(10) 73 KORTELĖ 108-C-8
(įrenginio pavadinimas) (abrise) (plane) (planšeto nomenklatūra)

1994 (įrenginio pastatymo metai) | Vilnius (miestas) | Vydūno (gatvė)

KOLEKTORIAUS PJŪVIAI:

a) Vertikaliniai:

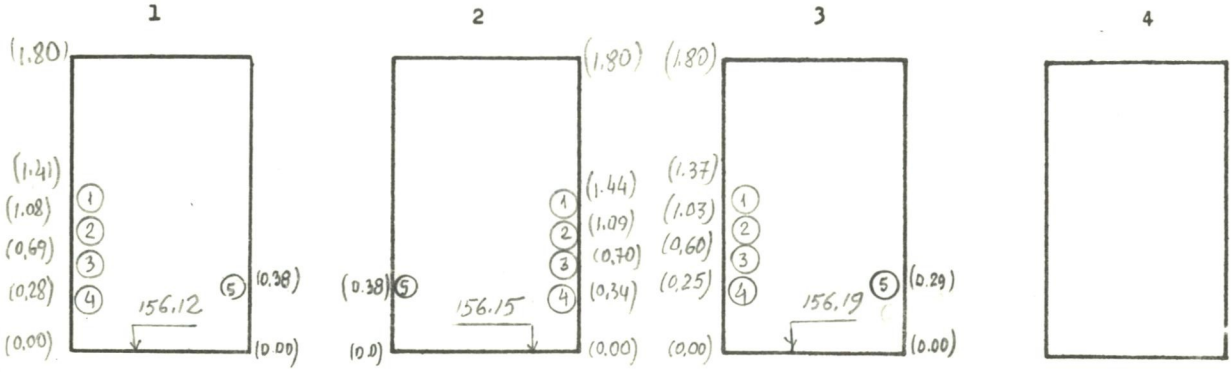

b) Horizontalinis:

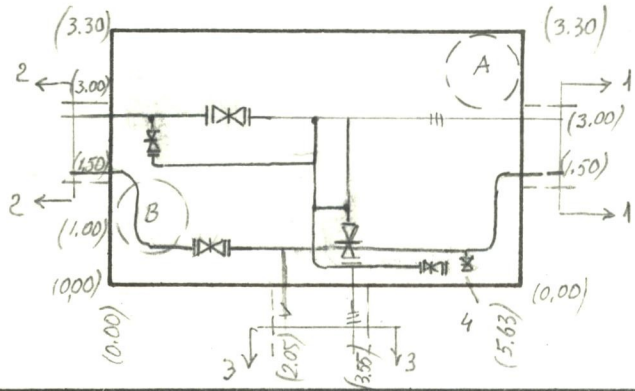

PRIRIŠIMO BRĖŽINYS:

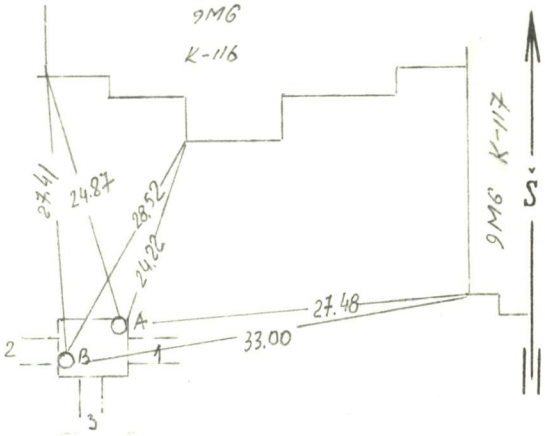

Pavadinimas	Medžiaga	Skersmenys mm	Atst.nuo dangčio m	Altitudės
Dangtis	ket.	650		158.66
Žemė			0.00	158.66
Sienos	bet.			
Dugnas	bet.	3.30 × 5.63	3.04	155.62

Piūv. Nr.	Vamzd. Nr.	Komunikac. rūšis	Medž.	Skersmenys mm	Atst.nuo dugno m	Altitudės
1	1-2	karšt. vand	plien.	57; 89		
	3-4	šilum. tr.	plien.	76; 76		
	5	vandent.	plien.	200		
2	1-2	karšt. vand	plien.	57; 89		
	3-4	šilum. tr.	plien.	76; 76		
	5	vandent.	plien	200		
3	1-2	karšt. vand	plien.	57; 89		
	3-4	šilum. tras	plien	45 · 45		
	5	vandent.	plien.	50		
4		kleidėjos	asbor.	200		155.42

Lipynės met. kopečios
(medžiaga, kiekis)

Ar yra dujų? _____

Pastabos: 1) Atstumai pjūviuose duoti iki vamzdžių viršaus

2) HA 158.87
H lubų 158.40

Inžinerinių tyrinėjimų
INSTITUTAS

Objekto Nr. 01-3/5632

Sudarė	P. Grybas (pavardė)	(parašas)
Patikrino	(pavardė)	(parašas)

1985 m. 09 mėn. 20 d.
(įrenginio tyrinėjimo data)