F. kanalizacija — Šulinio — Nr. (80) 3 — KORTELĖ

(Komunikacija) — (Įrenginio pavadinimas)

Vilnius — Papilėnų — 108-C-8

(Miestas) — (Gatvė) — (Planšeto nomenklatūra)

ŠULINIO PIŪVIAI (Matmenys duoti m)

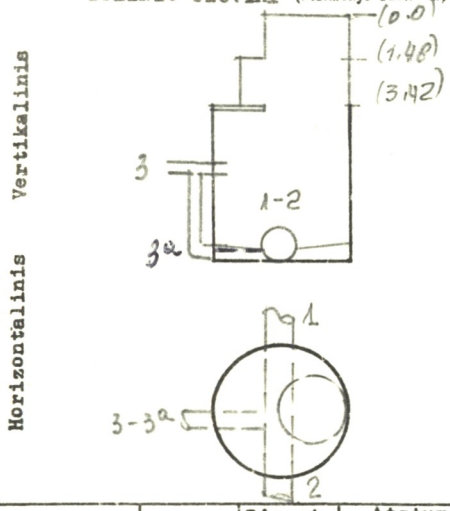

PRIRIŠIMO BRĖŽINYS

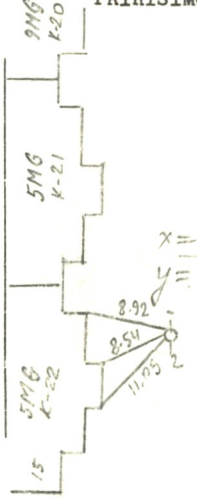

x = 24717.91

y = 22796.60

Pavadinimas		Medžiaga	Diametras	Atstumas nuo dangčio		Altitudės
Dangtis		ket.	650			159.65
Žemė						
Sienos		bet.				
Dugnas		bet.	1500	5.34		154.31
Vamzdžiai	Nr. 1	bet.	400	Viršus		
				Apačia	5.68	153.97
	Nr. 2	bet.	400	Viršus		
				Apačia	5.68	153.97
	Nr. 3	ketinis	100	Viršus		
				Apačia	2.03	157.62
	Nr. 3a	ketinis	100	Viršus		
				Apačia	5.45	154.20
	Nr. 5			Viršus		
				Apačia		
	Nr. 6			Viršus		
				Apačia		
	Nr. 7			Viršus		
				Apačia		

Lipynės ....?.... (Medžiaga, kiekis)

Ar yra vandens? .....

Ar yra dujų? .....

Pastabos .....

.....

.....

Inžinerinių tyrinėjimų INSTITUTAS

Objekto Nr. ...21-31/4706.

Sudarė — (parašas) — Vojevodin (pavardė)

Patikrino — (parašas) — (pavardė)

19 90 m. ... X ... mėn. ... d.

(Įrenginio tyrinėjimo data)