Praeinamojo kolektoriaus *kamera* Nr.( *14* ) *125* KORTELĖ *108-C-8*

(įrenginio pavadinimas) (abrise) (plane) (planšeto nomenklatūra)

*1994* (įrenginio pastatymo metai) | *Vilnius* (miestas) | *Smalinės* (gatvė)

KOLEKTORIAUS PJŪVIAI: a) Vertikaliniai:

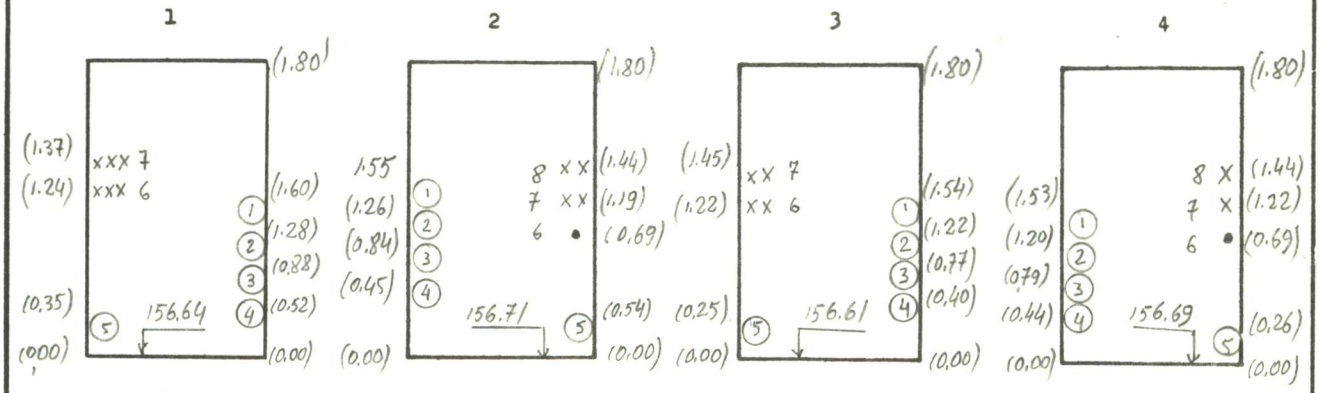


b) Horizontalinis:

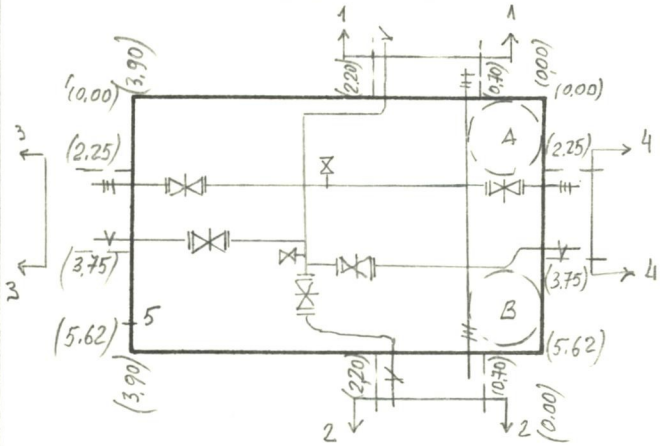


PRIRIŠIMO BRĖŽINYS:

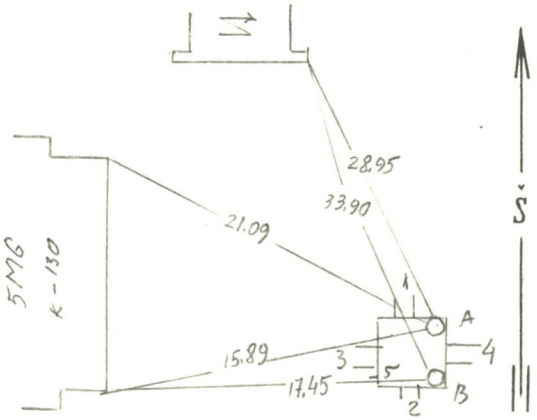


| Pavadinimas | Medžiaga | Skersmenys mm | Atst.nuo dangčio m | Altitudės |
|---|---|---|---|---|
| Dangtis | ket. | 650 | | A/160,08 |
| Žemė | | | 0.00 | 160,08 |
| Sienos | bet. | | | |
| Dugnas | bet. | 5.62 × 3.90 | 3.94 | 156.14 |

| Piūv. Nr. | Vamzd. Nr. | Komunikac. rūšis | Medž. | | Atst.nuo dugno m | |
|---|---|---|---|---|---|---|
| 1 | 1-2 | karšt. vand. | plien. | 89; 133 | | |
| | 3-4 | šilum. tr. | plien. | 133; 133 | | |
| | 5 | vandent. | plien. | 200 | | |
| | 6-7 | ž.j. kab. | | | | |
| | | | | | | |
| 2 | 1-2 | karšt. vand. | plien. | 89; 133 | | |
| | 3-4 | šilum. tr. | plien. | 108; 108 | | |
| | 5 | vandent. | plien. | 200 | | |
| | 6 | ryšių kab. | | | | |
| | 7-8 | ž. j. el. kabelis | | | | |
| 3 | 1-2 | karšt. vand. | plien. | 40; 89 | | |
| | 3-4 | šilum. tr. | plien. | 48; 48 | | |
| | 5 | vandent. | plien. | 50 | | |
| | 6-7 | ž.j. kab. | | | | |
| | | | | | | |
| 4 | 1-2 | karšt. vand. | plien. | 40; 89 | | |
| | 3-4 | šilum. tr. | plien. | 48; 48 | | |
| | 5 | vandent. | plien. | 50 | | |
| | 6 | ryšių kab. | | | | |
| | 7-8 | ž.j. kab. | | | | |
| 5 | | išleidėjas | asbc. | 200 | | 155.94 |

Lipynės *met. kopečios* (medžiaga, kiekis)

Ar yra dujų? _____

Pastabos: 1) Atstumai pjūviuose duoti iki vamzdžių viršaus

2) B/ po žemem H lubų 159.48

Inžinerinių tyrinėjimų INSTITUTAS

Objekto Nr. *01-3/5632*

| | | |
|---|---|---|
| Sudarė | *P. Grybas* (pavardė) | (parašas) |
| Patikrino | (pavardė) | (parašas) |

1985 m. *09* mėn. *20* d.

(įrenginio tyrinėjimo data)