ITI 182c

Praeinamojo kolektoriaus *kamera* Nr.(*14*) *125* KORTELĖ *108-C-8*

(įrenginio pavadinimas) (abrise) (plane) (planšeto nomenklatūra)

1994 (įrenginio pastatymo metai) | *Vilnius* (miestas) | *Smalinės* (gatvė)

KOLEKTORIAUS PJŪVIAI: a) Vertikaliniai:

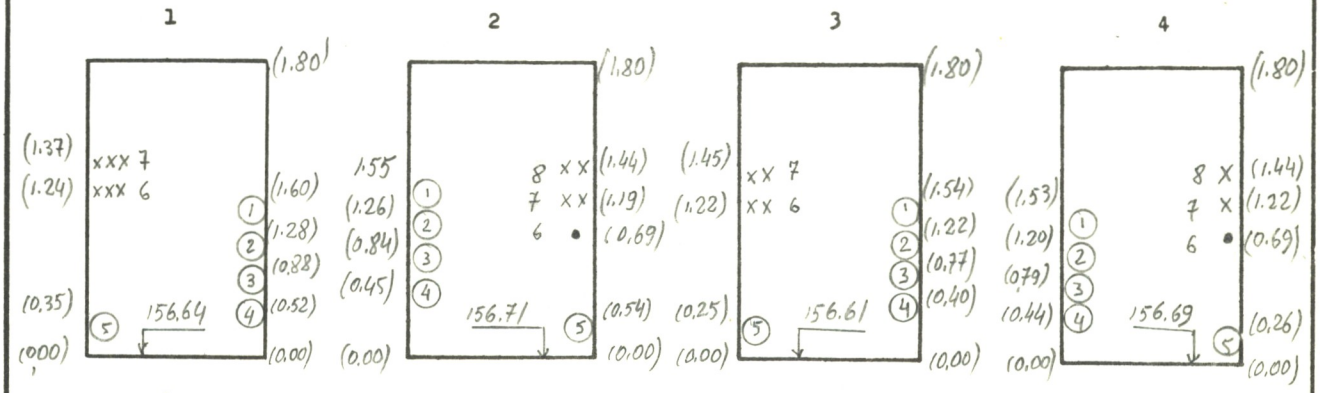

b) Horizontalinis:

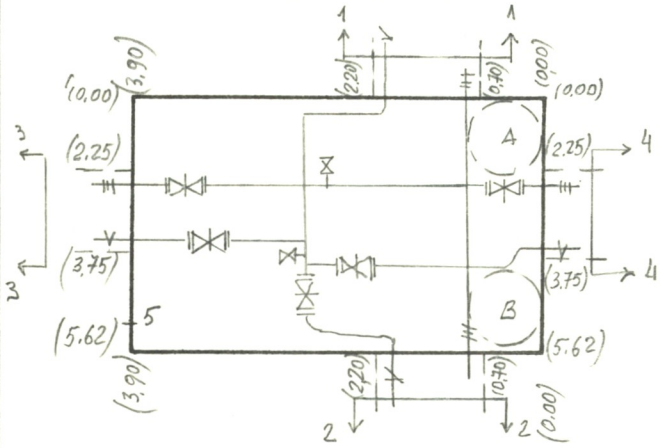

PRIRIŠIMO BRĖŽINYS:

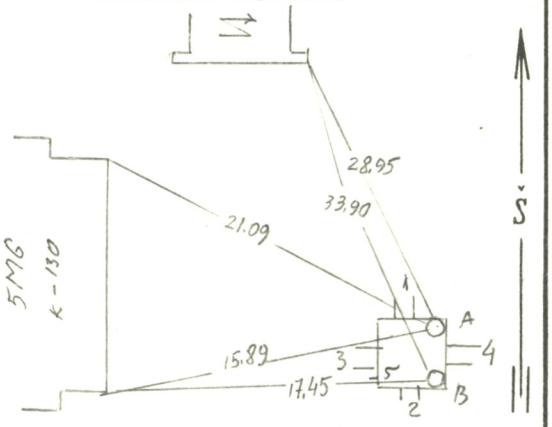

Pavadinimas	Medžiaga	Skersmenys mm	Atst.nuo dangčio m	Altitudės
Dangtis	ket.	650		A/160,08
Žemė			0.00	160,08
Sienos	bet.			
Dugnas	bet.	5.62 × 3.90	3.94	156.14

Piūv. Nr.	Vamzd. Nr.	Komunikac. rūšis	Medž.		Atst.nuo dugno m	
1	1-2	karšt. vand.	plien.	89; 133		
	3-4	šilum. tr.	plien.	133; 133		
	5	vandent.	plien.	200		
	6-7	ž.j. kab.				
2	1-2	karšt. vand.	plien.	89; 133		
	3-4	šilum. tr.	plien.	108; 108		
	5	vandent.	plien.	200		
	6	ryšių kab.				
	7-8	ž. j. el. kabelis				
3	1-2	karšt. vand.	plien.	40; 89		
	3-4	šilum. tr.	plien.	48; 48		
	5	vandent.	plien.	50		
	6-7	ž.j. kab.				
4	1-2	karšt. vand.	plien.	40; 89		
	3-4	šilum. tr.	plien.	48; 48		
	5	vandent.	plien.	50		
	6	ryšių kab.				
	7-8	ž.j. kab.				
5		išleidėjas	asbc.	200		155.94

Lipynės *met. kopečios* (medžiaga, kiekis)

Ar yra dujų? _____

Pastabos: 1) Atstumai pjūviuose duoti iki vamzdžių viršaus

2) B/ po žemem H lubų 159.48

Inžinerinių tyrinėjimų INSTITUTAS

Objekto Nr. *01-3/5632*

Sudarė	*P. Grybas* (pavardė)	(parašas)
Patikrino	(pavardė)	(parašas)

1985 m. *09* mėn. *20* d.

(įrenginio tyrinėjimo data)