123 ITI Nr. 91[b]

Fekalinės kanalizacijos šulinio — Nr. (7) 53 KORTELĖ

(Komunikacija) — (Įrenginio pavadinimas)

Vilnius — Įsrūties — 108-C-7

(Miestas) — (Gatvė) — (Planšeto nomenklatūra)

ŠULINIO PIŪVIAI (Matmenys duoti m)

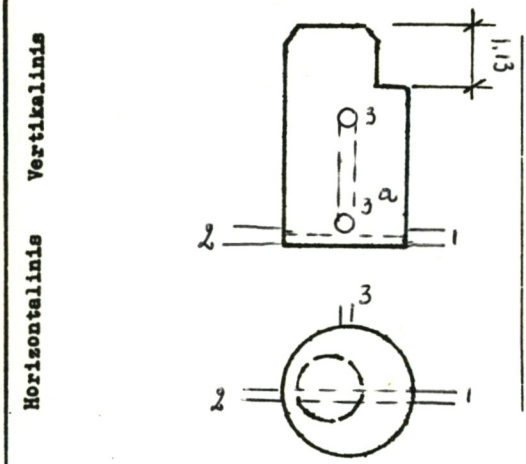

PRIRIŠIMO BRĖŽINYS

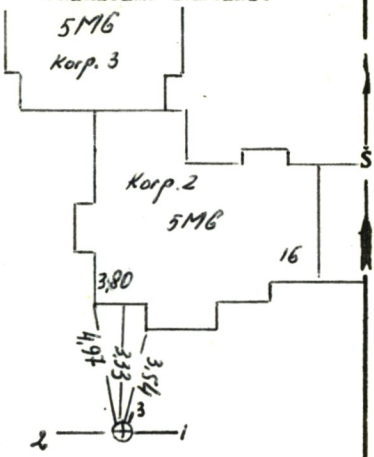

Pavadinimas		Medžiaga	Diametras	Atstumas nuo dangčio		Altitudės
Dangtis		ket.	650			157,57
Žemė				0,00		157,57
Sienos		bet.				
Dugnas		bet.	1000	2,99		154,58
Vamzdžiai	Nr. 1	ker.	150	Viršus	-	
				Apačia	3,14	154,43
	Nr. 2	ker.	150	Viršus		
				Apačia	3,14	154,43
	Nr. 3	ket.	100	Viršus		
				Apačia	1,57	156,00
	Nr. 4	ket.	100	Viršus		
				Apačia	3,07	154,50
	Nr. 5			Viršus		
				Apačia		
	Nr. 6			Viršus		
				Apačia		
	Nr. 7			Viršus		
				Apačia		

Lipynės met. 6
(Medžiaga, kiekis)

Ar yra vandens? –

Ar yra dujų? –

Pastabos .....

Inžinerinių tyrinėjimų INSTITUTAS

Objekto Nr. 01-3/5154...

Sudarė R. Grybas (parašas) (pavardė)

Patikrino K. Petrauskas (parašas) (pavardė)

1993 m. 10 mėn. 7 d.
(Įrenginio tyrinėjimo data)

Sp.ITI-84