Praeinamojo kolektoriaus pjūvis Nr.(80) 153 KORTELĖ 108-C-6
(įrenginio pavadinimas) (abrise) (plane) (planšeto nomenklatūra)

1994 Vilnius Gilužių II m/k.
(įrenginio pastatymo metai) (miestas) (gatvė)

KOLEKTORIAUS PJŪVIAI: a) Vertikaliniai:

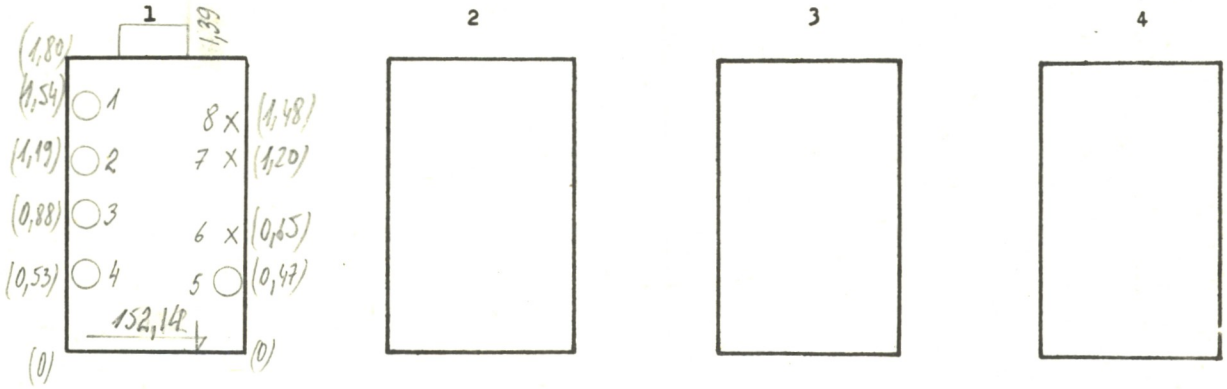

b) Horizontalinis:

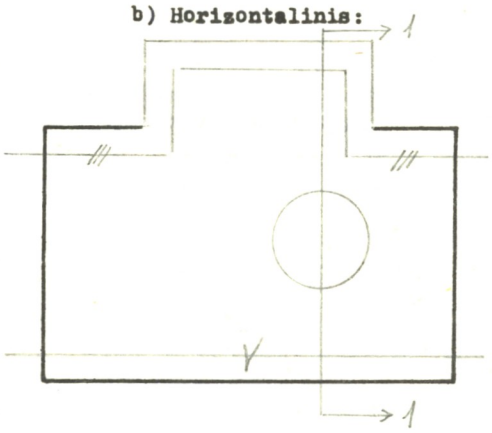

PRIRIŠIMO BRĖŽINYS:

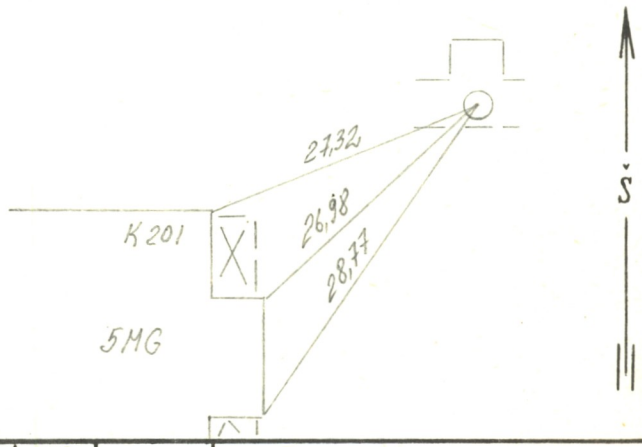

Pavadinimas	Medžiaga	Skersmenys mm	Atst.nuo dangčio m	Altitudės
Dangtis	ket.	650		155,48
Žemė			0.0	155,48
Sienos	bet.			
Dugnas	bet.	1500	3,34	152,14

Pjūv. Nr.	Vamzd. Nr.	Komunikac. rūšis	Medž.		Atst.nuo dugno m	
	1-2	Karšt. vand	pl	65,100		
	3-4	Žil. tr.	pl	89,89		
	5	Vand	pl	200		
	6	Ryšio kab				
	7-8	Ž.it. el. kab				

Lipynės _____ (medžiaga, kiekis)

Ar yra dujų? _____

Pastabos: 1) Atstumai pjūviuose duoti iki vamzdžių viršaus

2)

Inžinerinių tyrinėjimų INSTITUTAS

Objekto Nr. 01-3/5701

Sudarė Čirklys (pavardė) (parašas)

Patikrino (pavardė) (parašas)

1994 m. 04 mėn. 20 d.
(įrenginio tyrinėjimo data)