Praeinamojo kolektoriaus Piūvis Nr.(17) 206 KORTELĖ 108-C-5
(įrenginio pavadinimas) (abrise) (plane) (planšeto nomenklatūra)

1991 (įrenginio pastatymo metai) | Vilnius (miestas) | Gilužių mkr. (gatvė)

KOLEKTORIAUS PIŪVIAI: a) Vertikaliniai:

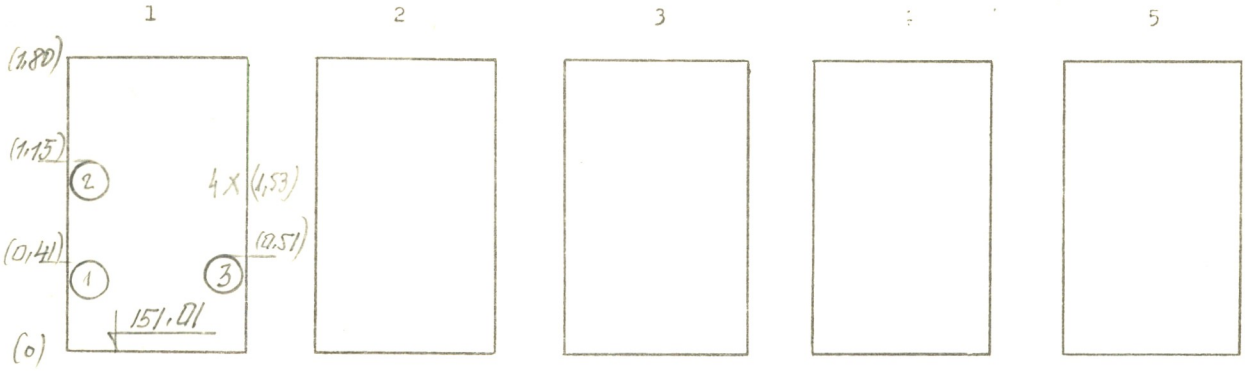

b) Horizontalinis:

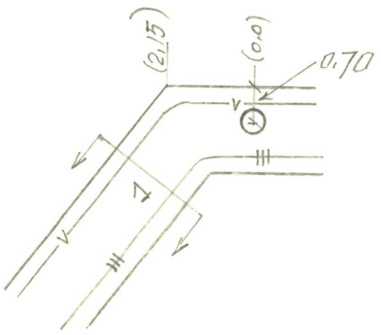

PRIRIŠIMO BRĖŽINYS:

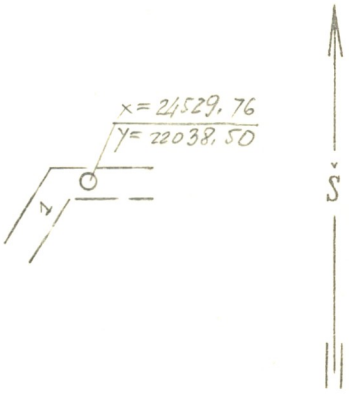

Pavadinimas	Medžiaga	Skersmenys mm	Atst. nuo dangčio m	Altitudės
Dangtis	bet.	650		154,25
Žemė			0,00	154,25
Sienos	bet.			
Dugnas	bet.	1800 × 2000	3,24	151,01

Piūv. Nr.	Vamzd. Nr.	Komunikac. rūšis	Medž.	Skersmenys mm	Atst. nuo dugno m	Altitudės
1	1	šilum.	pl.	200		
	2	—"—	pl.	200		
	3	Vandent.	pl.	300		
	4	Ašt. l.				

Lipynės kopečios (medžiaga, kiekis)

Ar yra dujų? —

Pastabos: 1) Atstumai piūviuose duoti iki vamzdžių viršaus

2)

Inžinerinio projektavimo INSTITUTAS

Objekto Nr. 01-3/4917

Sudarė	Vojevodov (pavardė)	(parašas)
Patikrino	(pavardė)	(parašas)

1991 m. IV mėn. d.
(įrenginio tyrinėjimo data)

5

13

43