ITI 182c

Praeinamojo kolektoriaus piūvio Nr.(7b.) 143 KORTELĖ 108-C-5
(įrenginio pavadinimas) (abrise) (plane) (planšeto nomenklatūra)

1994 (įrenginio pastatymo metai) | Vilnius (miestas) | Gilužių Ū m/r. (gatvė)

KOLEKTORIAUS PJŪVIAI:

a) Vertikaliniai:

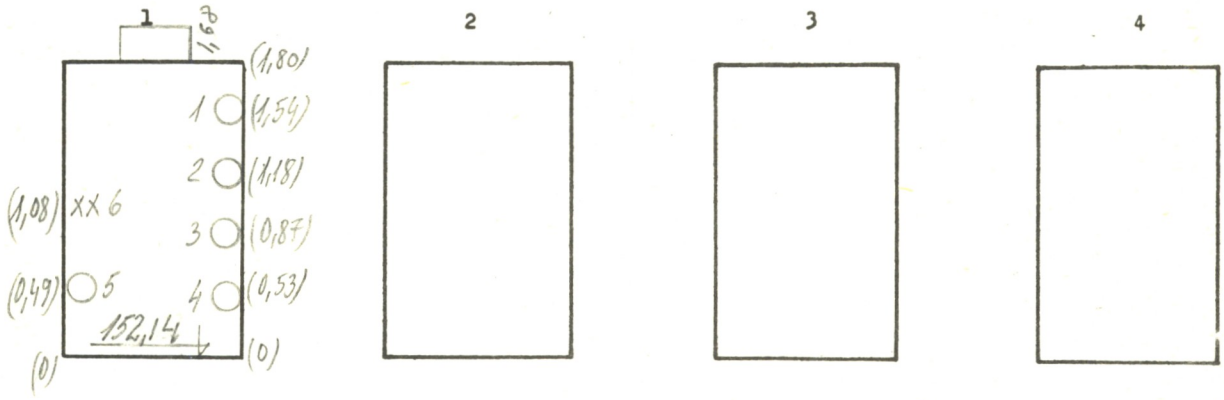

b) Horizontalinis:

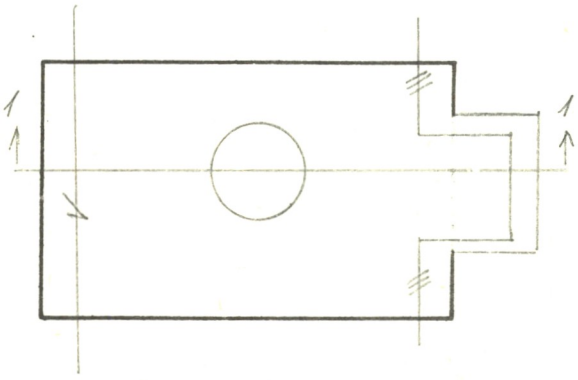

PRIRIŠIMO BRĖŽINYS:

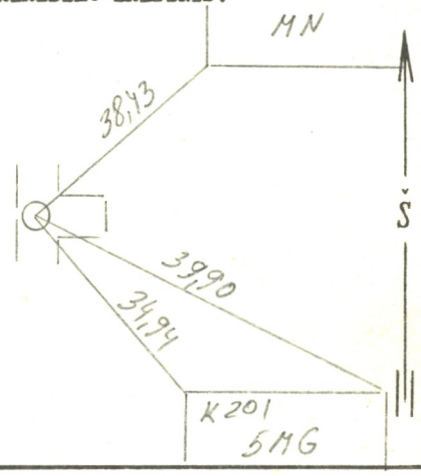

Pavadinimas	Medžiaga	Skersmenys mm	Atst. nuo dangčio m	Altitudės
Dangtis	ket.	650		155,62
Žemė			0,0	155,62
Sienos	bet.			
Dugnas	bet.	1500	3,48	152,14

Piūv. Nr.	Vamzd. Nr.	Komunikac. rūšis	Medž.		Atst. nuo dugno m	
	1-2	Karšt. vand	pl	100, 150		
	3-4	Šil. tr	pl	159, 159		
	5	Vand	pl	200		
	6	A.it.el.kab				

Lipynės _____ (medžiaga, kiekis)

Ar yra dujų? _____

Pastabos: 1) Atstumai pjūviuose duoti iki vamzdžių viršaus

2)

Inžinerinių tyrinėjimų INSTITUTAS

Objekto Nr. 01-3/5701

Sudarė	Cirkus	
	(pavardė)	(parašas)
Patikrino		
	(pavardė)	(parašas)

1994 m. 04 mėn. 20 d.
(įrenginio tyrinėjimo data)