28

ITI 182[C]

Praeinamojo kolektoriaus Kamera Nr.(5) 194 KORTELĖ 108-C-3
(įrenginio pavadinimas) (abrise) (plane) (planšeto nomenklatūra)

1990 (įrenginio pastatymo metai) | Vilnius (miestas) | Gilužių m.r. (gatvė)

KOLEKTORIAUS PJŪVIAI:

a) Vertikaliniai:

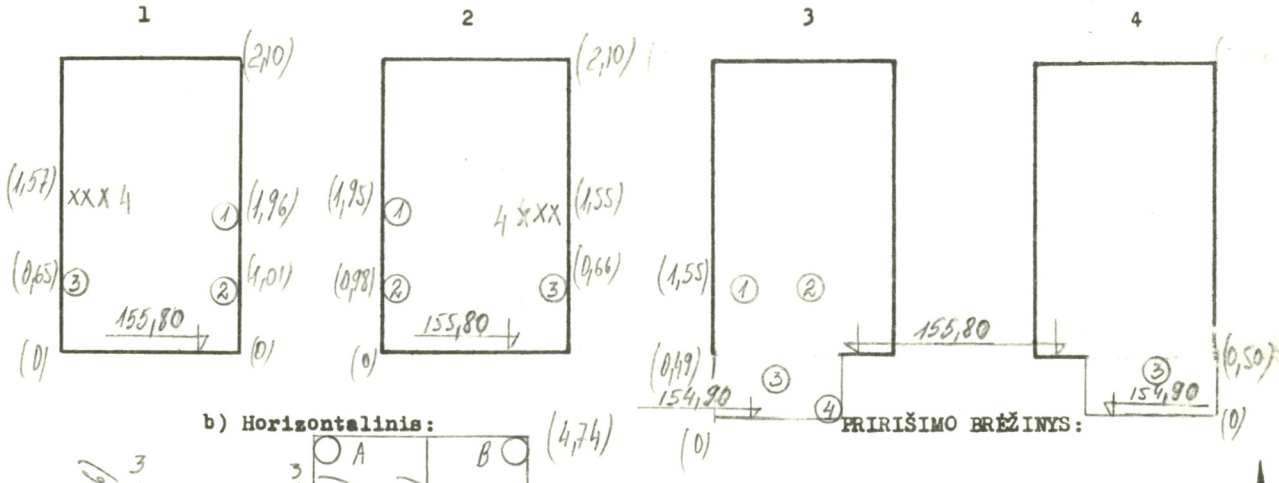

b) Horizontalinis:

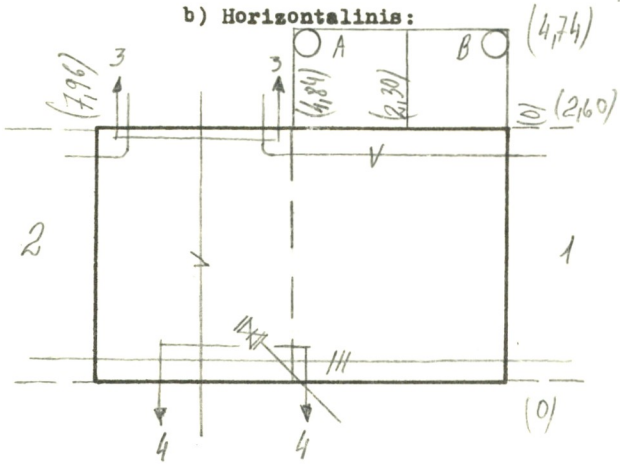

PRIRIŠIMO BRĖŽINYS:

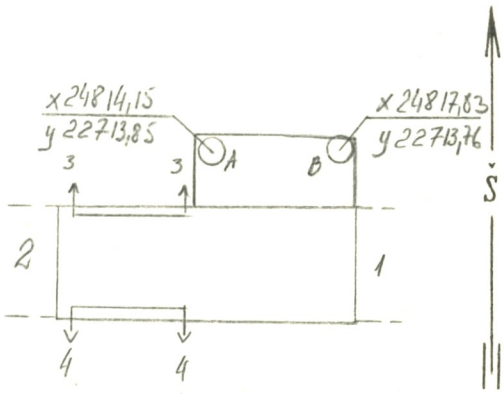

Pavadinimas	Medžiaga	Skersmenys mm	Atst.nuo dangčio m	Altitudės
Dangtis	ket.	650		B) 159,27
Žemė			0,0	159,27
Sienos	bet.			
Dugnas	bet.		4,37	154,90

Pūv. Nr.	Vamzd. Nr.	Komunikac. rūšis	Medž.		Atst.nuo dugno m	
1	1-2	Šilumini	pl	600,600		
	3	Vand	pl	300		
	4	A.jt.el.kab				
2	1-2	Šilumini	pl	600,600		
	3	Vand	pl	300		
	4	A.jt.el.kab				
3	1-2	Vand	pl	300,300		
	3	Vand.	pl	200		
	4	KL	ket	150	4,39	154,88
4	1	Vand	pl	200		

Lipynės met. kopečios (medžiaga, kiekis)

Ar yra dujų? _____

Pastabos: 1) Atstumai pjūviuose duoti iki vamzdžių viršaus

2) HA = 159,21

H_{luky} = 158,81

Inžinerinių tyrinėjimų INSTITUTAS

Objekto Nr. 01-3/4917

Sudarė	Čirkly (pavardė)	(parašas)
Patikrino	(pavardė)	(parašas)

1991 m. 04 mėn. 18 d.
(įrenginio tyrinėjimo data)