81

ITI Nr. 91[d]

KF	šulinio	Nr. (13) 163 KORTELĖ
(Komunikacija)	(Įrenginio pavadinimas)	
Vilnius	Gilužių m.r.	108-C-3
(Miestas)	(Gatvė)	(Planšeto nomenklatūra)

ŠULINIO PIŪVIAI (Matmenys duoti m)

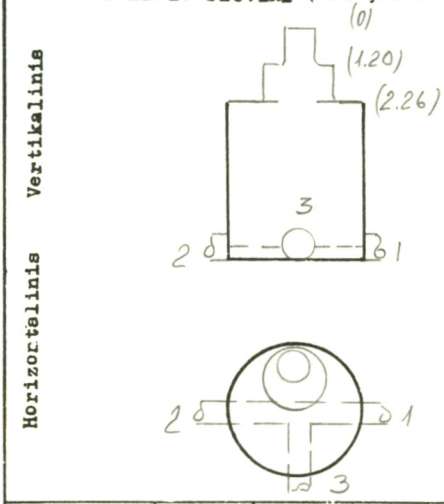

PRIRIŠIMO BRĖŽINYS

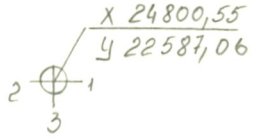

Š

Pavadinimas		Medžiaga	Diametras	Atstumas nuo dangčio		Altitudės
Dangtis		ket.	650			158,44
Žemė				0.0		158,44
Sienos		bet.				
Dugnas		bet.	1500	5.08		153,36
Vamzdžiai	Nr. 1	bet	400	Viršus		
				Apačia	5,42	153,02
	Nr. 2	bet	400	Viršus		
				Apačia	5,42	153,02
	Nr. 3	aic	200	Viršus		
				Apačia	5,21	153,23
	Nr. 4			Viršus		
				Apačia		
	Nr. 5			Viršus		
				Apačia		
	Nr. 6			Viršus		
				Apačia		
	Nr. 7			Viršus		
				Apačia		

Lipynės 10
(Medžiaga, kiekis)

Ar yra vandens? —

Ar yra dujų? —

Pastabos .....

Inžinerinių tyrinėjimų INSTITUTAS

Objekto Nr. 01-3/1996

Sudarė (parašas) Daiva (pavardė) Čirklys

Patikrino (parašas) (pavardė)

19 90 m. 04 mėn. 25 d.
(Įrenginio tyrinėjimo data)

Sp. ITI 87