22

ITI 182c

Praeinamojo kolektoriaus Kamera Nr. (9) 156 KORTELĖ 108-C-3
(įrenginio pavadinimas) (abrise) (plane) (planšeto nomenklatūra)

1990 | Vilnius | Gilužių m.r.
(įrenginio pastatymo metai) | (miestas) | (gatvė)

KOLEKTORIAUS PJŪVIAI:

a) Vertikaliniai:

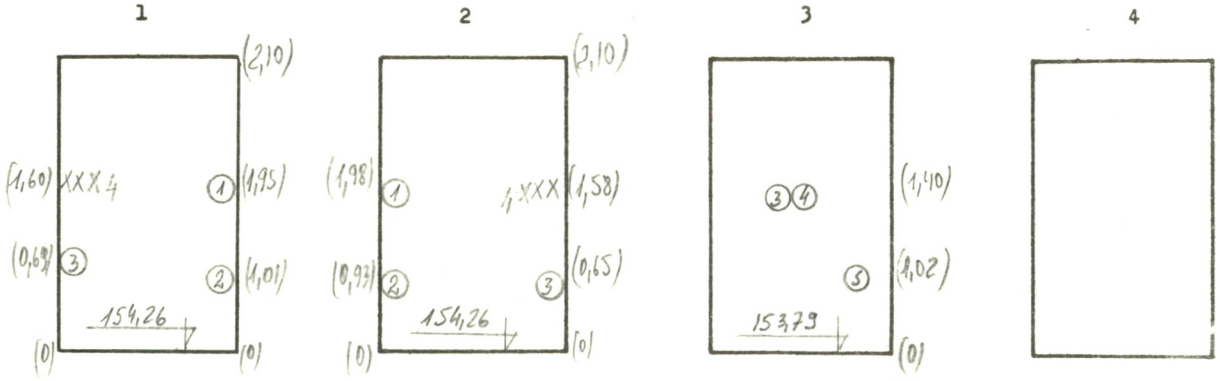

b) Horizontalinis:

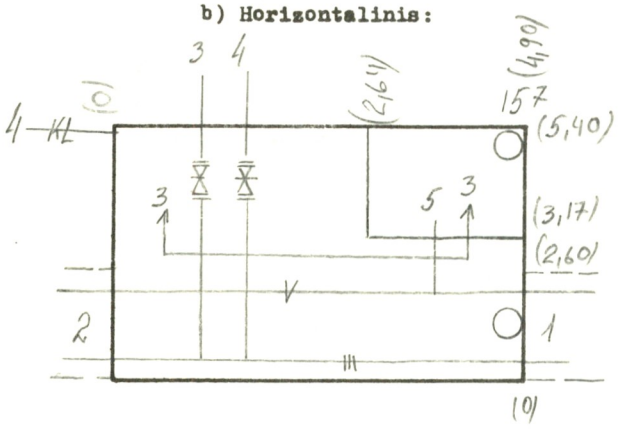

PRIRIŠIMO BRĖŽINYS:

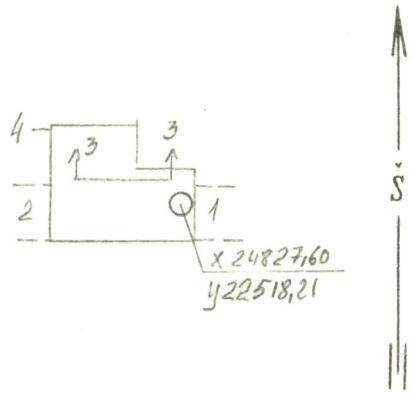

Pavadinimas	Medžiaga	Skersmenys mm	Atst. nuo dangčio m	Altitudės
Dangtis	ket.	650		158,10
Žemė			0.0	158,10
Sienos	bet.			
Dugnas	bet.		4,31	153,79

Pūv. Nr.	Vamzd. Nr.	Komunikac. rūšis	Medž.		Atst. nuo dugno m	
1	1-2	Šiluminė	pl	600,600		
	3	Vand	pl	300		
	4	A.jt.el.kab				
2	1-2	Šiluminė	pl	600,600		
	3	Vand	pl	300		
	4	A.jt.el.kab				
3	3-4	Šiluminė	pl	200,200		155,19
	5	Vand	pl	200		
4		KL	ket	150	4,31	153,79

Lipynės met kopečios
(medžiaga, kiekis)

Ar yra dujų?

Pastabos: 1) Atstumai pjūviuose duoti iki vamzdžių viršaus

2) $H_{ceiling}$ = 157,55

Inžinerinių tyrinėjimų INSTITUTAS

Objekto Nr. 01-3/4997

Sudarė	Čirklys (pavardė)	(parašas)
Patikrino	(pavardė)	(parašas)

1991 m. 04 mėn. 18 d.
(įrenginio tyrinėjimo data)