32 ITI 182c

Praeinamojo kolektoriaus pjūvio Nr. (23) 143 KORTELĖ 108-c-3
(įrenginio pavadinimas) (abrise) (plane) (planšeto nomenklatūra)

1994 (įrenginio pastatymo metai) | Vilnius (miestas) | Gilužių III m/r (gatvė)

KOLEKTORIAUS PJŪVIAI:

a) Vertikaliniai:

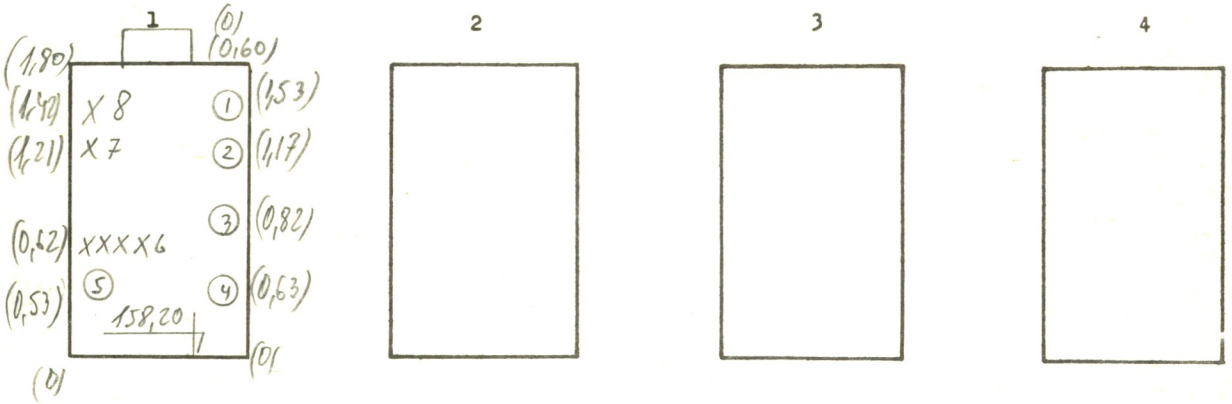

b) Horizontalinis:

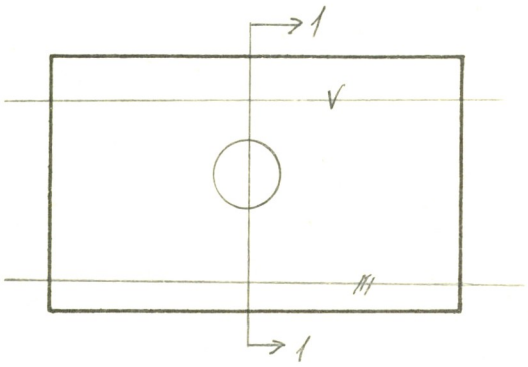

PRIRIŠIMO BRĖŽINYS:

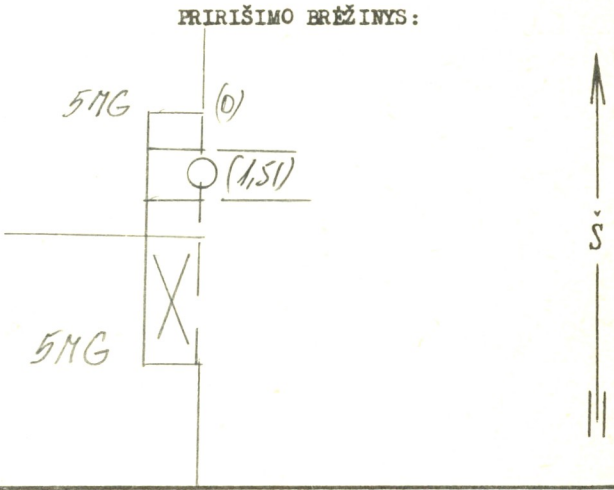

Pavadinimas	Medžiaga	Skersmenys mm	Atst. nuo dangčio m	Altitudės
Dangtis	ket.	650		160,60
Žemė			0,0	160,60
Sienos	bet.			
Dugnas	bet.	1500	2,40	158,20

Pūv. Nr.	Vamzd. Nr.	Komunikac. rūšis	Medž.		Atst. nuo dugno m	
1	1-2	Karšt. vand	pl	80,100		
	3-4	Šil. tr.	pl	108,108		
	5	Vand	pl	200		
	6					
	7-8					

Lipynės _____ (medžiaga, kiekis)

Ar yra dujų? _____

Pastabos: 1) Atstumai pjūviuose duoti iki vamzdžių viršaus

2)

Inžinerinių tyrinėjimų INSTITUTAS

Objekto Nr. 01-3/5986

Sudarė	Cirkin (pavardė)	(parašas)
Patikrino	(pavardė)	(parašas)

1985 m. 06 mėn. 03 d.
(įrenginio tyrinėjimo data)