ITI 182c

Praeinamojo kolektoriaus kamera Nr.( ) 125 KORTELĖ 108-e-3
(įrenginio pavadinimas) (abrise) (plane) (planšeto nomenklatūra)

1994 (įrenginio pastatymo metai) | Vilnius (miestas) | Vydūno (gatvė)

KOLEKTORIAUS PJŪVIAI:

a) Vertikaliniai:

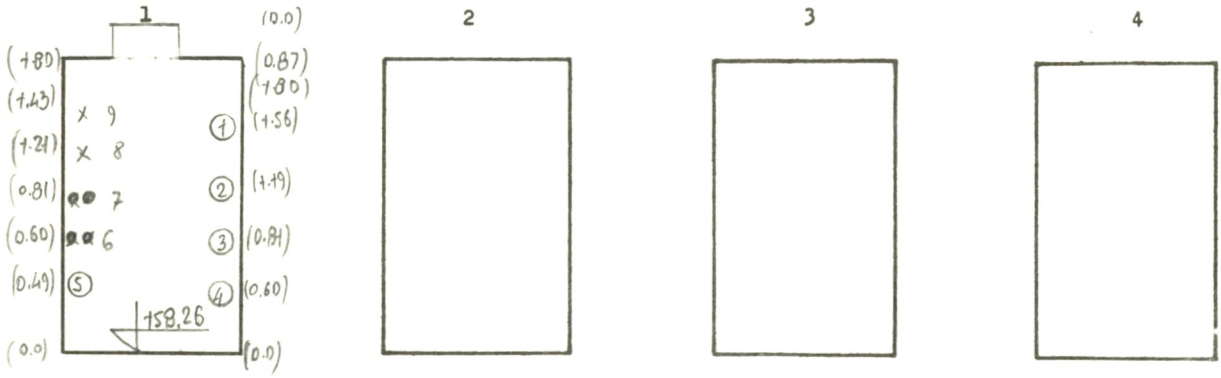

b) Horizontalinis:

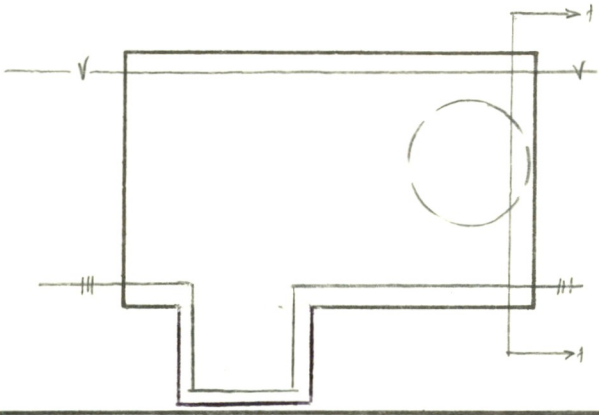

PRIRIŠIMO BRĖŽINYS:

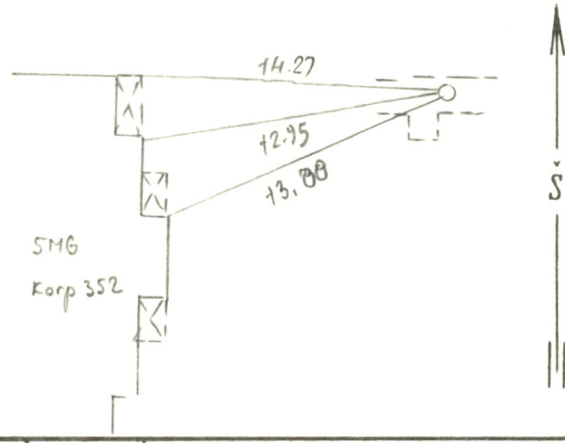

Pavadinimas	Medžiaga	Skersmenys mm	Atst. nuo dangčio m	Altitudės
Dangtis	ket.	650		161.03
Žemė			0.00	161.03
Sienos	bet.			
Dugnas	bet.	1500 × 1800	2.77	158.26

Piūv. Nr.	Vamzd. Nr.	Komunikac. rūšis	Medž.		Atst. nuo dugno m	
1	1-2	karštas v.	plien.	80, 125		
	3-4	šilumine	plien.	108, 108		
	5	vandent.	plien	200		
	6-7	Ryšių, kabeliai				
	8-9	Žemos įt.	el. kab.			

Lipynės – (medžiaga, kiekis)

Ar yra dujų? –

Pastabos: 1) Atstumai pjūviuose duoti iki vamzdžių viršaus

2)

Inžinerinių tyrinėjimų INSTITUTAS

Objekto Nr. 01-3/5986

Sudarė	Čiuklys (pavardė)	(parašas)
Patikrino	(pavardė)	(parašas)

1985 m. 06 mėn. 03 d.
(įrenginio tyrinėjimo data)