ITI 182c

Praeinamojo kolektoriaus *piūvio* Nr. (*3*) *66* KORTELĖ *108-C-2*
(įrenginio pavadinimas) (abrise) (plane) (planšeto nomenklatūra)

1996 (įrenginio pastatymo metai) *Vilnius* (miestas) *Vydūno* (gatvė)

KOLEKTORIAUS PJŪVIAI: a) Vertikaliniai:

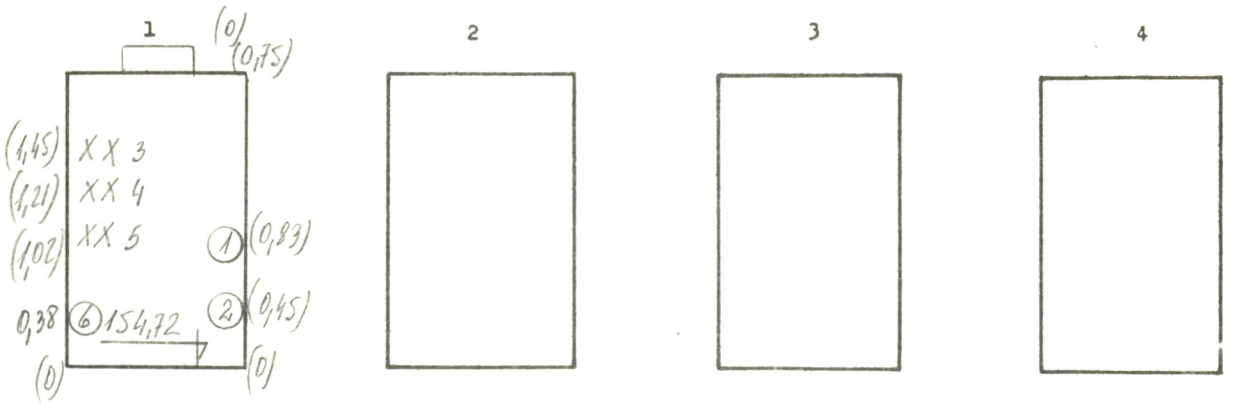

b) Horizontalinis:

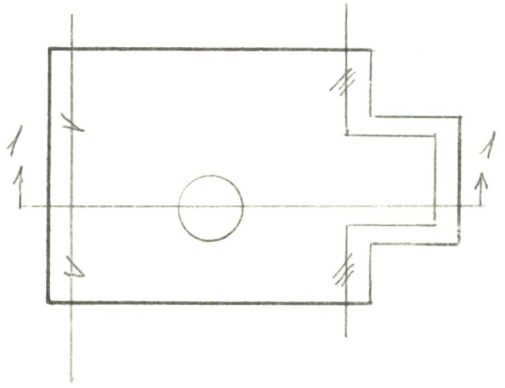

PRIRIŠIMO BRĖŽINYS:

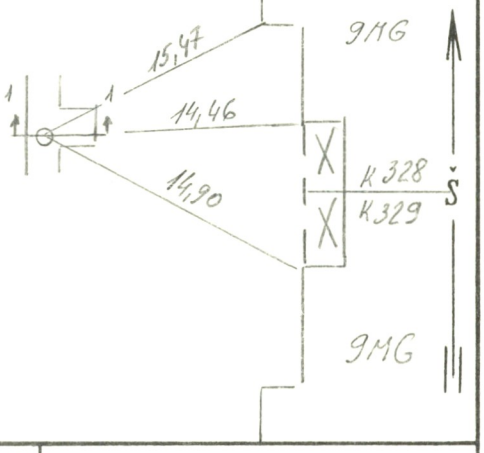

Pavadinimas	Medžiaga	Skersmenys mm	Atst. nuo dangčio m	Altitudės
Dangtis	ket.	650		*157,40*
Žemė				
Sienos	bet.			
Dugnas	bet.	*1500*	*2,68*	*154,72*

Piūv. Nr.	Vamzd. Nr.	Komunikac. rūšis	Medž.		Atst. nuo dugno m	
1	*1-2*	*Šil. tr.*	*pl*	*133,133*		
	3-4	*Ž.it.el.kab.*				
	5	*A.it.el.kab*				
	6	*Vand*	*polit*	*200*		

Lipynės _____ (medžiaga, kiekis)

Ar yra dujų? _____

Pastabos: 1) Atstumai pjūviuose duoti iki vamzdžių viršaus

2)

Inžinerinių tyrinėjimų INSTITUTAS

Objekto Nr. *01-3/5986*

Sudarė	*Čirklys* (pavardė)	(parašas)
Patikrino	(pavardė)	(parašas)

1997 m. *02* mėn. *17* d.
(įrenginio tyrinėjimo data)