KF (Komunikacija) | šulinio (Įrenginio pavadinimas) | Nr. (41) 203 KORTELĖ

Vilnius (Miestas) | Gilužių II m/r. (Gatvė) | 108-C-2 (Planšeto nomenklatūra)

ŠULINIO PIŪVIAI (Matmenys duoti m) | PRIRIŠIMO BRĖŽINYS

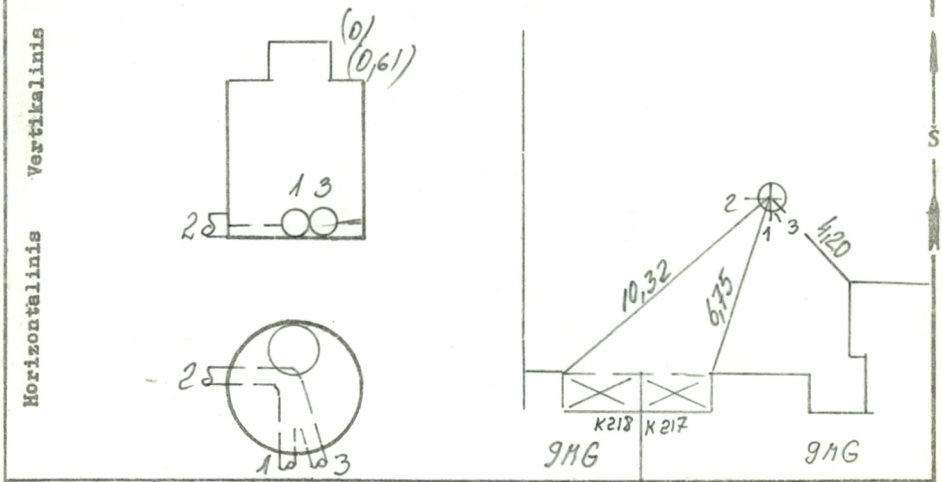

Pavadinimas		Medžiaga	Diametras	Atstumas nuo dangčio		Altitudės
Dangtis		ket.	650			156,61
Žemė				0,0		156,61
Sienos		bet.				
Dugnas		bet.	1500	1,62		154,99
Vamzdžiai	Nr. 1	ket	100	Viršus		
				Apačia	1,69	154,92
	Nr. 2	ker	150	Viršus		
				Apačia	1,78	154,83
	Nr. 3	ket	100	Viršus		
				Apačia	1,69	154,92
	Nr. 4			Viršus		
				Apačia		
	Nr. 5			Viršus		
				Apačia		
	Nr. 6			Viršus		
				Apačia		
	Nr. 7			Viršus		
				Apačia		

Lipynės ...2..... (Medžiaga, kiekis)

Ar yra vandens? ...–.....

Ar yra dujų? ...–.....

Pastabos .....

.....

.....

Inžinerinių tyrinėjimų INSTITUTAS

Objekto Nr. 01-31570 ...

Sudarė [signature] (parašas) Cirlys (pavardė)

Patikrino [signature] (parašas) (pavardė)

1994 m. 04 mėn. 26 d.

(Įrenginio tyrinėjimo data)