ITI 182[c]

Praeinamojo kolektoriaus *piūvio* Nr.(*5*) *117* KORTELĖ *108-C-2*
(įrenginio pavadinimas) (abrise) (plane) (planšeto nomenklatūra)

1996 (įrenginio pastatymo metai) | *Vilnius* (miestas) | *Vydūno* (gatvė)

KOLEKTORIAUS PJŪVIAI:

a) Vertikaliniai:

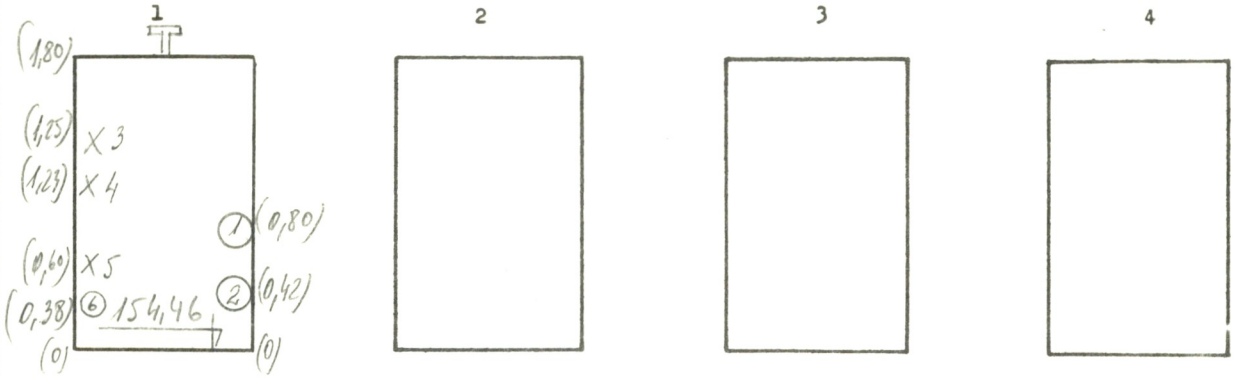

b) Horizontalinis:

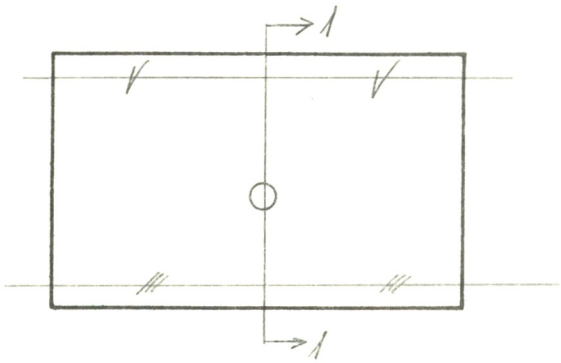

PRIRIŠIMO BRĖŽINYS:

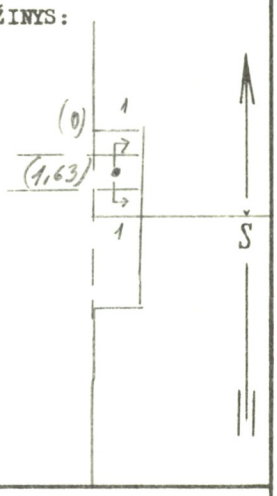

Pavadinimas	Medžiaga	Skersmenys mm	Atst. nuo dangčio m	Altitudės
Dangtis	ket.	650		*157,91*
Žemė				
Sienos	bet.			
Dugnas	bet.	*1500*	*3,45*	*154,46*

Piūv. Nr.	Vamzd. Nr.	Komunikac. rūšis	Medž.	Skersmenys mm	Atst. nuo dugno m	Altitudės
1	*1-2*	*šil. tr.*	*pl*	*89,89*		
	3-4	*z. it. el. kab*				
	5	*telef. kab*				
	6	*Vand*	*polit*	*80*		

Lipynės _____ (medžiaga, kiekis)

Ar yra dujų? _____

Pastabos: 1) Atstumai pjūviuose duoti iki vamzdžių viršaus

2)

Inžinerinių tyrinėjimų INSTITUTAS

Objekto Nr. *01-3/5986*

Sudarė	*Cirkys* (pavardė)	*[illegible]* (parašas)
Patikrino	(pavardė)	(parašas)

1987 m. *02* mėn. *17* d.
(įrenginio tyrinėjimo data)