ITI 182c

Praeinamojo kolektoriaus kamera Nr. (4) 102 KORTELĖ 108-Č-2
(įrenginio pavadinimas) (abrise) (plane) (planšeto nomenklatūra)

1996 (įrenginio pastatymo metai) | Vilnius (miestas) | Vydūno (gatvė)

KOLEKTORIAUS PJŪVIAI: a) Vertikaliniai:

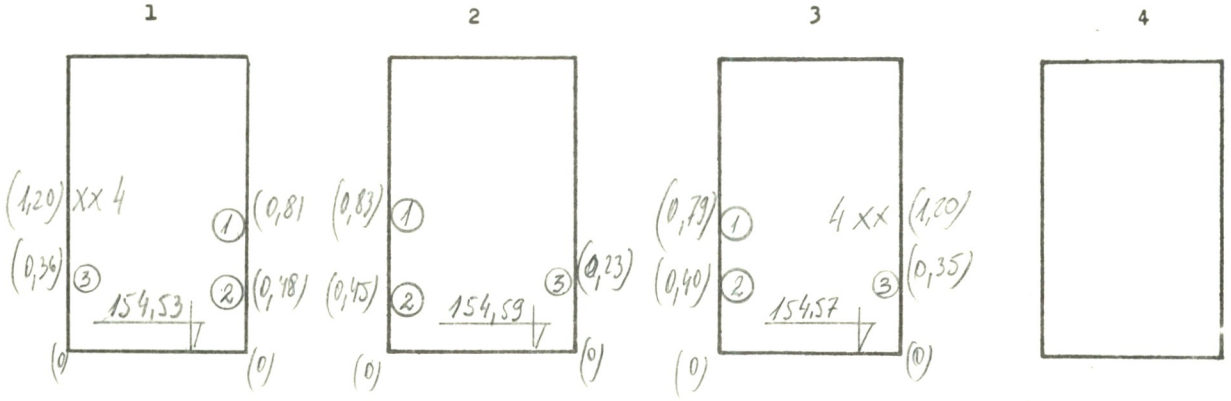

b) Horizontalinis: PRIRIŠIMO BRĖŽINYS:

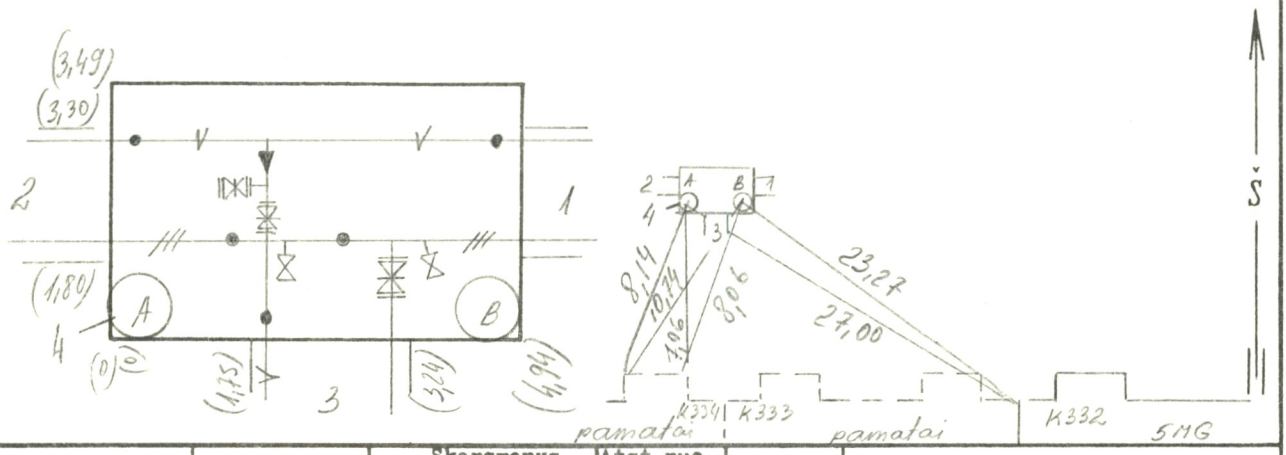

Pavadinimas	Medžiaga	Skersmenys mm	Atst. nuo dangčio m	Altitudės
Dangtis	ket.	650		1) 157,67
Žemė				
Sienos	bet.			
Dugnas	bet.	3490 x 4940	3,72	153,95

Piūv. Nr.	Vamzd. Nr.	Komunikac. rūšis	Medž.	Skersmenys mm	Atst. nuo dugno m	Altitudės
1	1-2	Sil. tr.	pl	108, 108		
	3	Vand	polit	200		
	4	Z. j. el. kab				
2	1-2	Sil. tr.	pl	108, 108		
	3	Vand	polit	200		
3	1-2	Sil. tr	pl	57, 57		
	3	Vand	polit	80		
	4	Z. j. el. kab				
4		KL	pl	150	3,82	153,85

Lipynės _____ (medžiaga, kiekis)

Ar yra dujų? _____

Pastabos: 1) Atstumai pjūviuose duoti iki vamzdžių viršaus

2) HB = 157,68
Hlubų = 157,20

Inžinerinių tyrinėjimų INSTITUTAS

Objekto Nr. 01-3/5986

Sudarė Girkly (pavardė) (parašas)

Patikrino (pavardė) (parašas)

1987 m. 02 mėn. 17 d.
(įrenginio tyrinėjimo data)