110 ITI 182c

Praeinamojo kolektoriaus pjūvis Nr.(15c) 24 KORTELĖ 108-c-15
(įrenginio pavadinimas) (abrise) (plane) (planšeto nomenklatūra)

1992 (įrenginio pastatymo metai) | Vilnius (miestas) | Gilužių I m.r. (gatvė)

KOLEKTORIAUS PJŪVIAI:

a) Vertikaliniai:

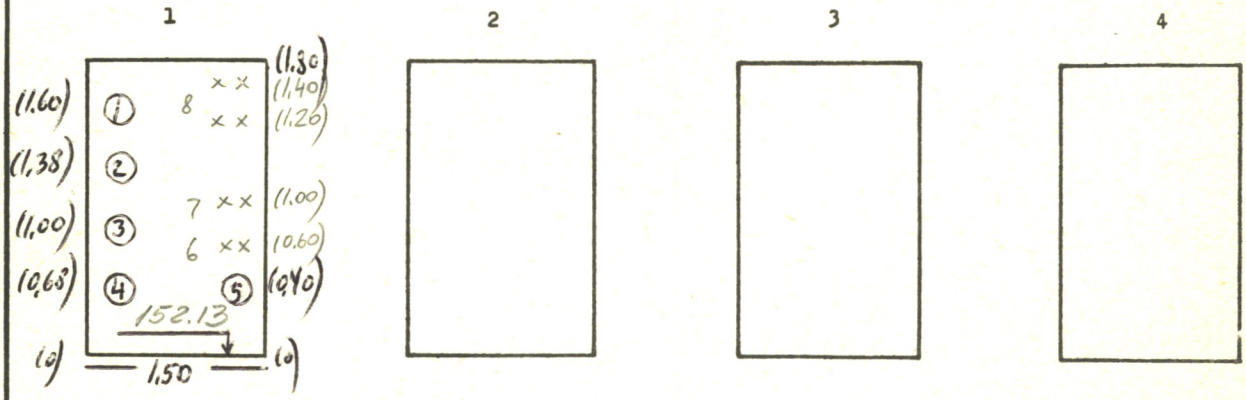

b) Horizontalinis:

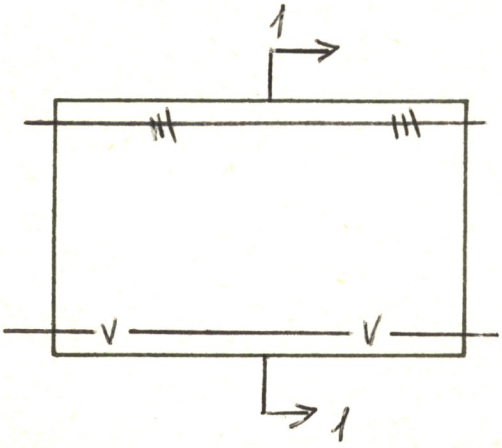

PRIRIŠIMO BRĖŽINYS:

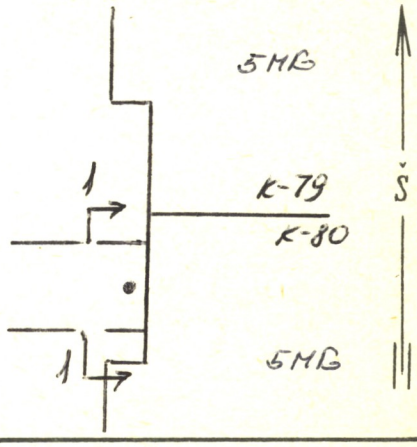

Pavadinimas	Medžiaga	Skersmenys mm	Atst.nuo dangčio m	Altitudės
Dangtis	ket.	650		
Žemė				
Sienos	bet.			
Dugnas	bet.			152.13

Piūv. Nr.	Vamzd. Nr.	Komunikac. rūšis	Medž.		Atst.nuo dugno m
1	1-2	lauj. vand.	pl	50 (70), 50 (70)	
	3-4	šilumine	pl	50 (65), 40 (50)	
	5	vandent.	pl	70 (80)	
	6	ryšių k.			
	7	duksfns	jt. el. k		
	8	žemos	jt. e. k.		

Lipynės — (medžiaga, kiekis)

Ar yra dujų? _____

Pastabos: 1) Atstumai pjūviuose duoti iki vamzdžių viršaus

2)

Inžinerinių tyrinėjimų INSTITUTAS

Objekto Nr. 01-3/5154

Sudarė	Sitys (pavardė)	(parašas)
Patikrino	(pavardė)	(parašas)

1993 m. 02 mėn. ___ d.
(įrenginio tyrinėjimo data)