120 ITI 182c

Praeinamojo kolektoriaus pjūvis Nr. (14b) 12 KORTELĖ 108-c-15
(įrenginio pavadinimas) (abrise) (plane) (planšeto nomenklatūra)

1992 (įrenginio pastatymo metai) | Vilnius (miestas) | Gilužių I m.r. (gatvė)

KOLEKTORIAUS PJŪVIAI:

a) Vertikaliniai:

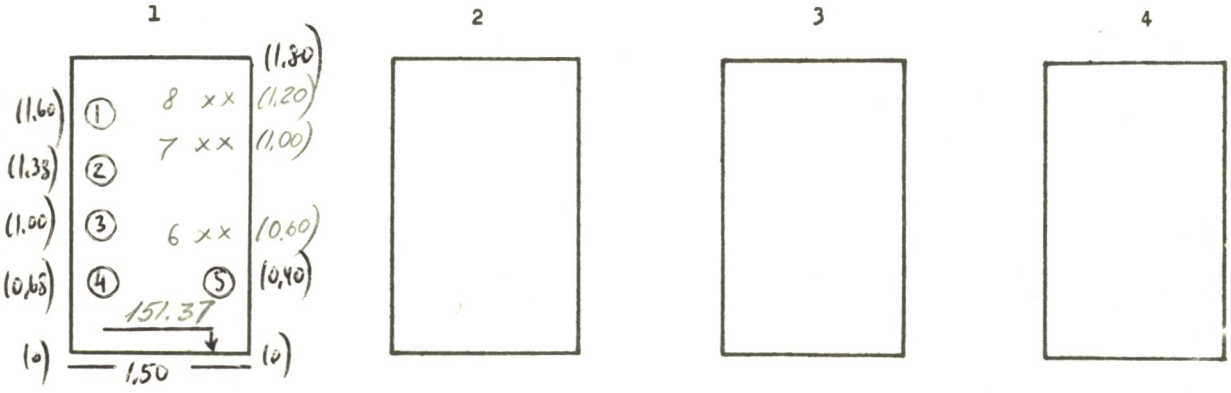

b) Horizontalinis:

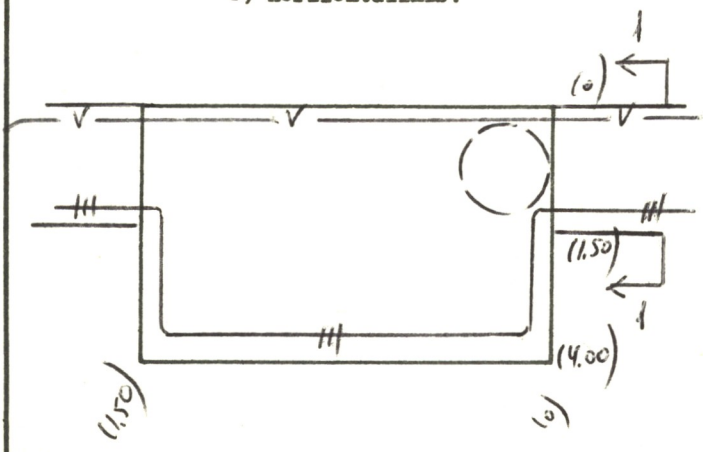

PRIRIŠIMO BRĖŽINYS:

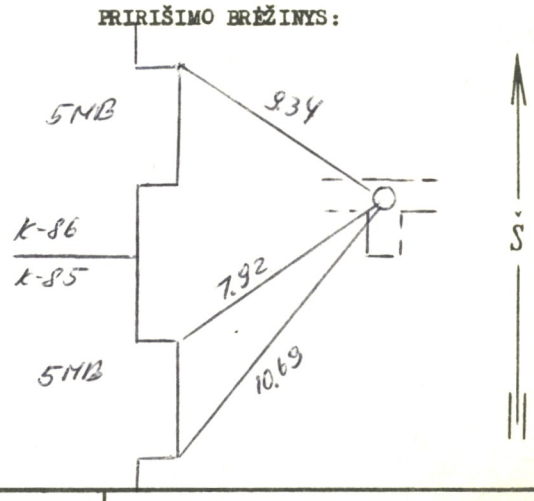

Pavadinimas	Medžiaga	Skersmenys mm	Atst. nuo dangčio m	Altitudės
Dangtis	ket.	650		154,19
Žemė			0,0	154,19
Sienos	bet.			
Dugnas	bet.		2.82	151.37

Pjūv. Nr.	Vamzd. Nr.	Komunikac. rūšis	Medž.		Atst. nuo dugno m
1	1-2	kajt. vand.	pl	80(89), 80(89)	
	3-4	šilumine	pl	70(80), 40(50)	
	5	vandent.	pl	125(150)	
	6	gysių k.			
	7	aukštos	j.t.e.k.		
	8	žemos	j.t.e.k.		

Lipynės — (medžiaga, kiekis)

Ar yra dujų?

Pastabos: 1) Atstumai pjūviuose duoti iki vamzdžių viršaus

2)

Inžinerinių tyrinėjimų INSTITUTAS

Objekto Nr. 01-3/5154

Sudarė Sikys (pavardė) (parašas)

Patikrino (pavardė) (parašas)

1993 m. 02 mėn. d.
(įrenginio tyrinėjimo data)