67 ITI 182c

Praeinamojo kolektoriaus pūvis Nr. (10) 66 KORTELĖ 108-č-11
(įrenginio pavadinimas) (abrise) (plane) (planšeto nomenklatūra)

1992 (įrenginio pastatymo metai) | Vilnius (miestas) | Gilužių I m.r. (gatvė)

KOLEKTORIAUS PJŪVIAI:

a) Vertikaliniai:

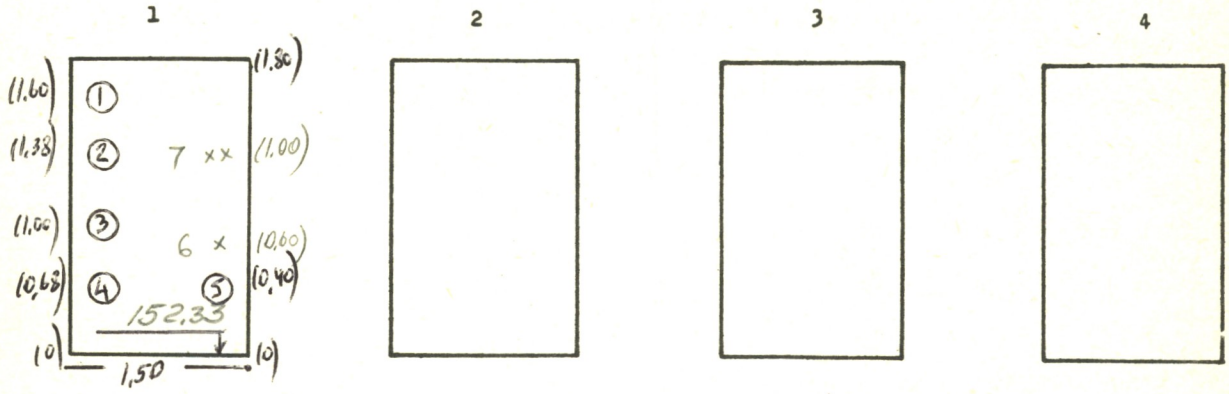

b) Horizontalinis:

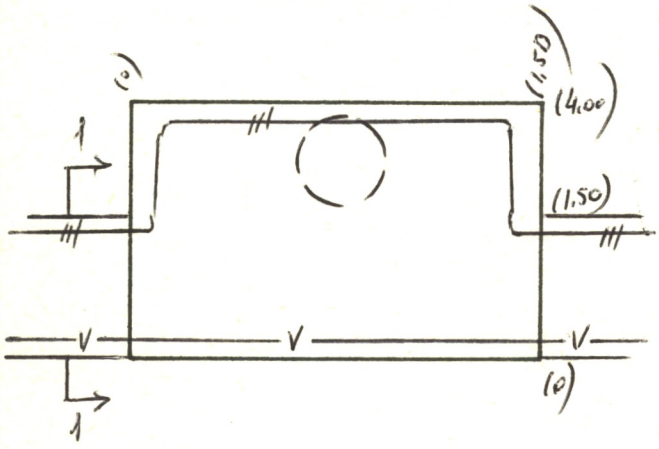

PRIRIŠIMO BRĖŽINYS:

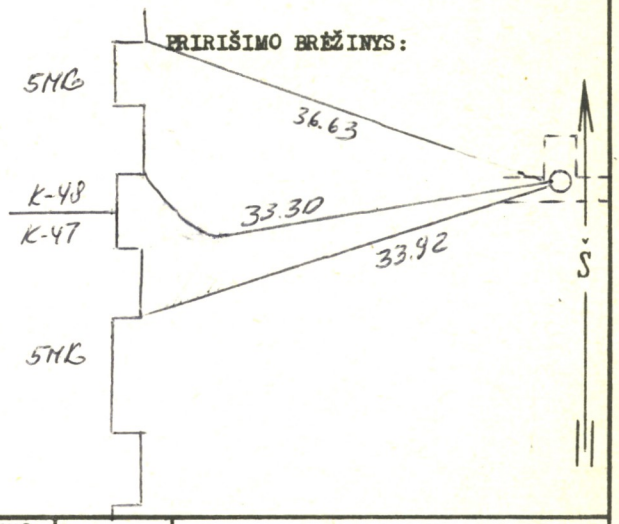

Pavadinimas	Medžiaga	Skersmenys mm	Atst. nuo dangčio m	Altitudės
Dangtis	ket.	650		155,13
Žemė			0.0	155,13
Sienos	bet.			
Dugnas	bet.		2.80	152,33

Pūv. Nr.	Vamzd. Nr.	Komunikac. rūšis	Medž.		Atst. nuo dugno m	
1	1-2	kaist. vand.	pl	90(100), 90(100)		
	3-4	šilumine	pl	90(100), 50(70)		
	5	vandent.	pl	175(200)		
	6	ryšių k				
	7	žaibitos	ž.t.c.k.			

Lipynės — (medžiaga, kiekis)

Ar yra dujų? _____

Pastabos: 1) Atstumai pjūviuose duoti iki vamzdžių viršaus

2)

Inžinerinių tyrinėjimų INSTITUTAS

Objekto Nr. DI-3/5754

Sudarė Sirvys (pavardė) (parašas)

Patikrino (pavardė) (parašas)

1993 m. 02 mėn. ___ d.
(įrenginio tyrinėjimo data)