ITI 182c

Praeinamojo kolektoriaus piūvio Nr. (13) 11a . KORTELĖ 108-C-10
(įrenginio pavadinimas) (abrise) (plane) (planšeto nomenklatūra)

1994 (įrenginio pastatymo metai) | Vilnius (miestas) | Gilužių II A m/r. (gatvė)

KOLEKTORIAUS PJŪVIAI:

a) Vertikaliniai:

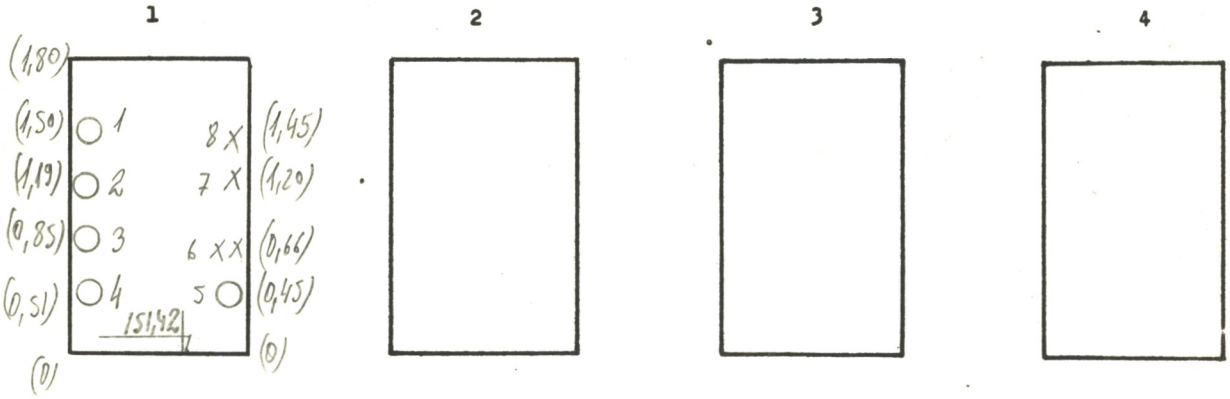

b) Horizontalinis:

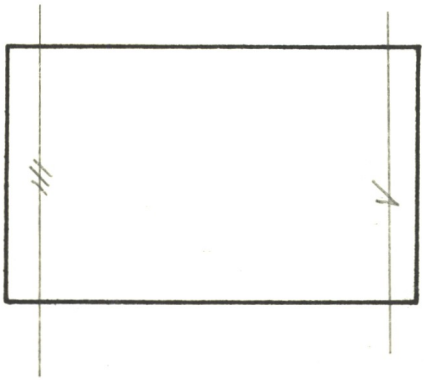

PRIRIŠIMO BRĖŽINYS:

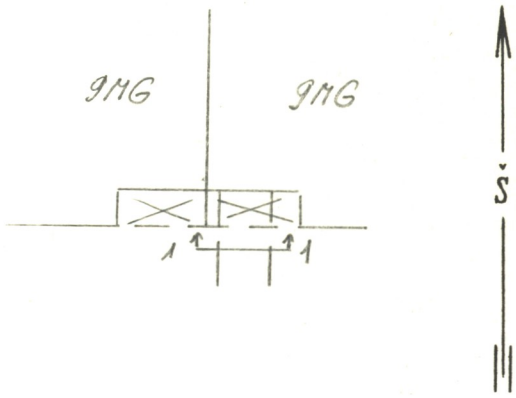

Pavadinimas	Medžiaga	Skersmenys mm	Atst. nuo dangčio m	Altitudės
Dangtis	ket.	650		
Žemė				
Sienos	bet.			
Dugnas	bet.	1500		

Piūv. Nr.	Vamzd. Nr.	Komunikac. rūšis	Medž.		Atst. nuo dugno m
1	1-2	Karšt. vand.	pl	65,100	
	3-4	Šil. tr	pl	89,89	
	5	Vand	pl	200	
	6	Ryšio kab.			
	7-8	Z.j.t.el.kab			

Lipynės _____ (medžiaga, kiekis)

Ar yra dujų? _____

Pastabos: 1) Atstumai pjūviuose duoti iki vamzdžių viršaus

2)

Inžinerinių tyrinėjimų INSTITUTAS

Objekto Nr. 01-3/5925

Sudarė	Čirklys	[signature]
	(pavardė)	(parašas)
Patikrino		
	(pavardė)	(parašas)

1994 m. 02 mėn. 23 d.
(įrenginio tyrinėjimo data)