Praeinamojo kolektoriaus Kamera Nr.(1) 116 KORTELĖ 108-c-10
(įrenginio pavadinimas) (abrise) (plane) (planšeto nomenklatūra)

1994 | Vilnius | Tolminkiemio
(įrenginio pastatymo metai) | (miestas) | (gatvė)

KOLEKTORIAUS PIŪVIAI: a) Vertikaliniai:

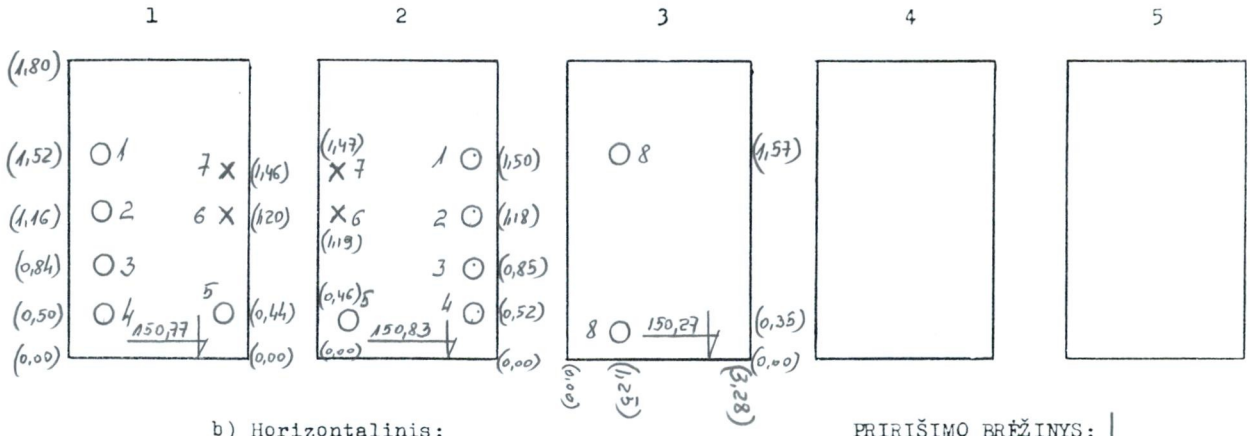

b) Horizontalinis:

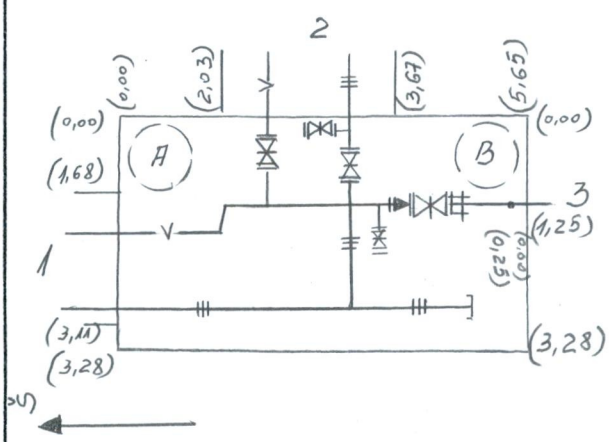

PRIRIŠIMO BRĖŽINYS:

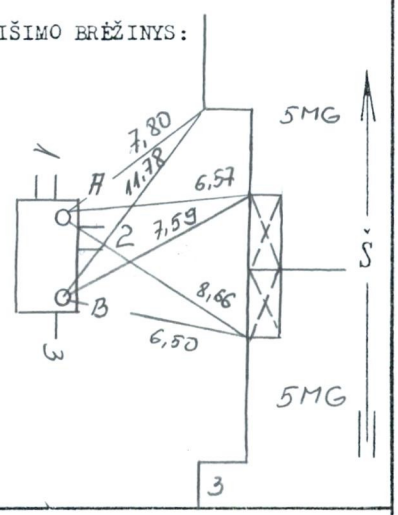

Pavadinimas	Medžiaga	Skersmenys mm	Atst.nuo dangčio m	Altitudės
Dangtis	Ket	650		A 154,02
Žemė	Cementas		0,00	154,02
Sienos	Bet			
Dugnas	Bet	3280 x 5650	3,75	150,27

Piūv. Nr.	Vamzd. Nr.	Komunikac. rūšis	Medž.		Atst.nuo dugno m	
1	1-2	Geriamas vand.	PLIENAS	65; 80		
	3-4	šil. trasa	PLIENAS	89; 89		
	5	Vand	PLIENAS	200		
	6-7	ž.įt. el. kab				
2	1-2	Geriam. vand	PLIENAS	40; 65		
	3-4	šil. trasa	PLIENAS	57; 57		
	5	Vand	PLIENAS	200		
	6-7	ž.įt. el. kab				
3	8	Vand	PE	110		151,84
	8	Vand	PE	110		150,62

Lipynės Kopečios
(medžiaga, kiekis)

Ar yra dujų? —

Pastabos: 1) Atstumai piūviuose duoti iki vamzdžių viršaus

2) H/B - 153,97

Hrubų - 153,32

P. KLIMANSKO I.Į.

Objekto Nr. 20-560

Sudarė	Klimanskas	P. Klimanskas
	(pavardė)	(parašas)
Patikrino	Klimanskas	P. Klimanskas
	(pavardė)	(parašas)

2004 m. 11 men. 25 d.
(įrenginio tyrinėjimo data)