FK	FK šulinys	154
(Komunikacija)	(įrenginio pavadinimas)	
Vilnius	Pilaitės Sodų 1-oji	108-B-7 75/32-0009
(Miestas)	(Gatvė)	(Planšeto nomenklatūra)

ŠULINIO PJŪVIAI (Matmenys duoti m)

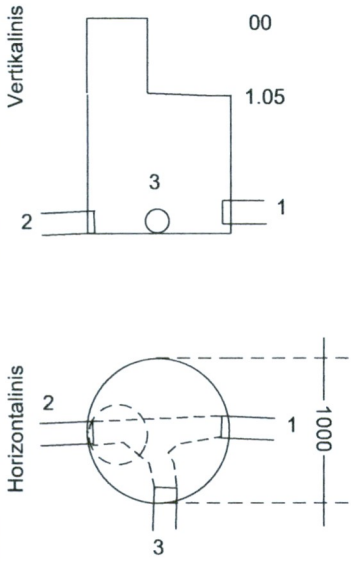

PRIRIŠIMO BRĖŽINYS

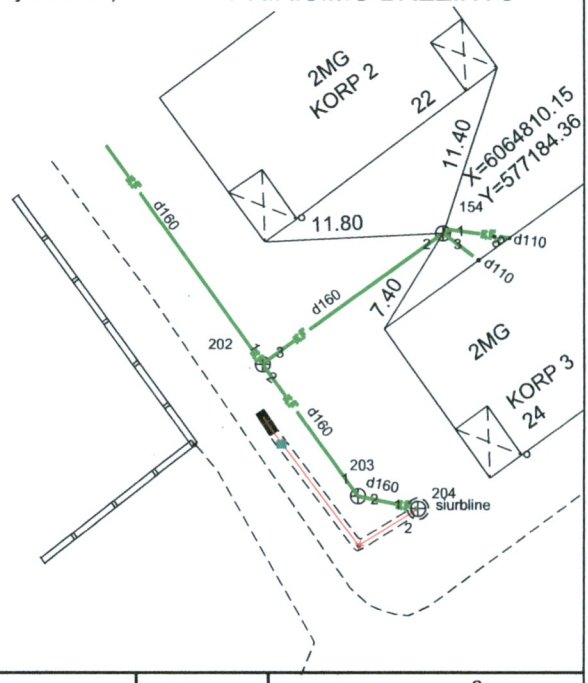

Pavadinimas		Medžiaga	Diametras	Atstumas nuo dangčio		Altitudės
Dangtis		ketus	650			160.66
Žemė				0.00		160.66
Sienos		bet				
Dugnas		bet	1000	1.63		159.03
Vamzdžiai	Nr.1	pvc.	110	Viršus		
				Apačia	1.75	158.91
	Nr.2	pvc.	160	Viršus		
				Apačia	1.76	158.90
	Nr.3	pvc.	110	Viršus		
				Apačia	1.75	158.91
	Nr.4			Viršus		
				Apačia		
	Nr.5			Viršus		
				Apačia		
				Viršus		
				Apačia		
				Viršus		
				Apačia		
				Viršus		
				Apačia		

Lipynės	3
Ar yra vandens	nėra
Ar yra dujų	nėra
Pastabos	

UAB"HENRIVITA"

Sudarė		A.Šiekštelis

DATA 2012 09
(įrenginio tyrinėjimo data)

[Academic use only]