ITI Nr. 91[d]

Vandentiekis (Komunikacija) | šulinio (Įrenginio pavadinimas) | Nr. (31) 237 KORTELĖ

Vilnius (Miestas) | — (Gatvė) | 108-B-5 (Planšeto nomenklatūra)

ŠULINIO PIOVIAI (Matmenys duoti m)

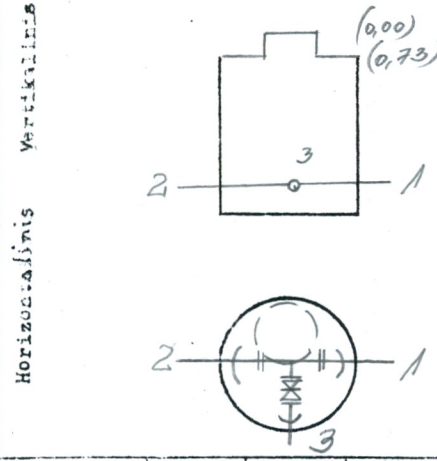

PRIRIŠIMO BRĖŽINYS

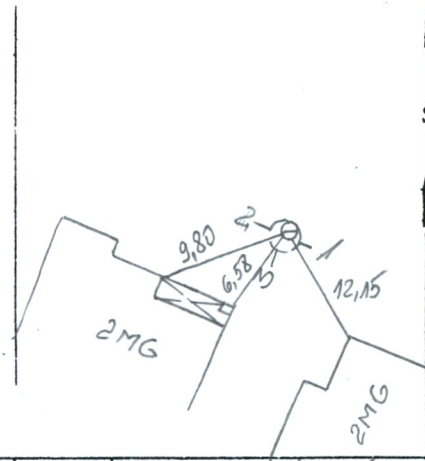

Pavadinimas		Medžiaga	Diametras	Atstumas nuo dangčio		Altitudės
Dangtis		ket.	650			165,81
Žemė						
Sienos		bet.				
Dugnas		bet.	1,50	2,55		163,26
Vamzdžiai	Nr. 1	ket	150	Viršus	1,87	163,94
				Apačia		
	Nr. 2	ket	150	Viršus	1,87	163,94
				Apačia		
	Nr. 3	ket	65	Viršus	1,91	163,90
				Apačia		
	Nr. 4			Viršus		
				Apačia		
	Nr. 5			Viršus		
				Apačia		
	Nr. 6			Viršus		
				Apačia		
	Nr. 7			Viršus		
				Apačia		

Lipynės ...met. 5 lip... (Medžiaga, kiekis)

Ar yra vandens? ...—...

Ar yra dujų? ...—...

Pastabos ...—...

Inžinerinių tyrinėjimų INSTITUTAS

Objekto Nr. 01-2-8767

Sudarė: P. Vilimanas (parašas) (pavardė)

Patikrino: J. Jasiukevičius (parašas) (pavardė)

19 76 m. 10 mėn. 09 d. (Įrenginio tyrinėjimo data)