Buitinės nuotekos	šulinys	Kortelė Nr.57
(Komunikacija)	(Įrenginio pavadinimas)	
Vilnius	Įsrūties	108-A-7 (75/32-0005)
(Miestas)	(gatvė)	(Planšeto nomenklatūra)

ŠULINIO PJUVIAI (m.)

Vertikalusis

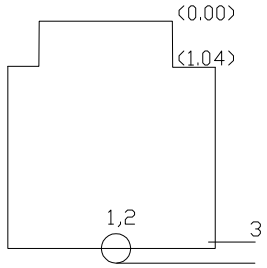

Horizontalusis

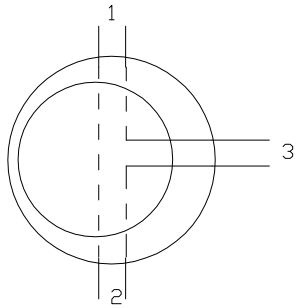

PRIRIŠIMO SCHEMA

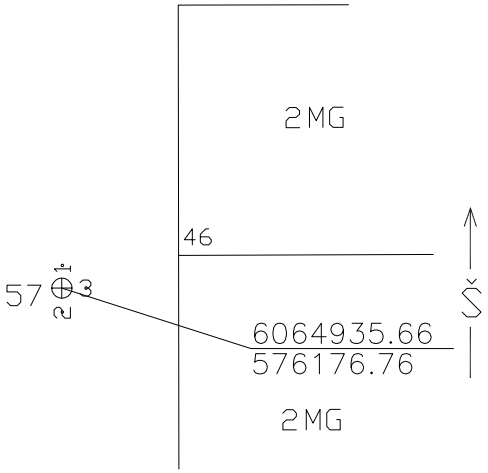

Pavadinimas		Medžiaga	Diametras	Atstumas nuo dangčio		Altitudė
Dangtis		KET	700	—		161.63
Žemė			—			161.63
Sienos		BET	—	—		
Dugnas		BET	1000	1.80		159.83
Vamzdžiai	Nr.1	PVC	160	Viršus		
				Apačia	1.96	159.67
	Nr.2	PVC	160	Viršus		
				Apačia	1.96	159.67
	Nr.3	PVC	110	Viršus		
				Apačia	1.96	159.67
	Nr.4			Viršus		
				Apačia		
	Nr.5			Viršus		
				Apačia		
	Nr.6			Viršus		
				Apačia		
	Nr.7			Viršus		
				Apačia		

Lipynes 5

(Medžiaga, kiekis)

Ar yra vandens? nėra

Ar yra dujų? nėra

Pastabos:
Aukščių sistema: LAS07

Objektas:

Sudarė		M.Dilba
	(parašas)	(pavardė)

2017 m. 10 mėn.19
(Įrengimo tyrinėjimo data)