KF (komunikacija) | šulinys (įrenginio pavadinimas) | Nr. 68 | KORTELĖ

Vilnius (miestas) | Nidos (gatvė) | 108–A–15 (planšeto nomenklatūra)

Šulinio pjūviai

Vertikalinis

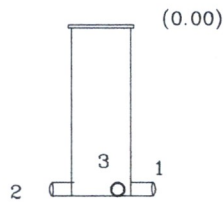


Horizontalinis

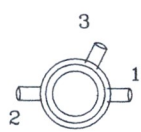


Pririšimo brėžinys

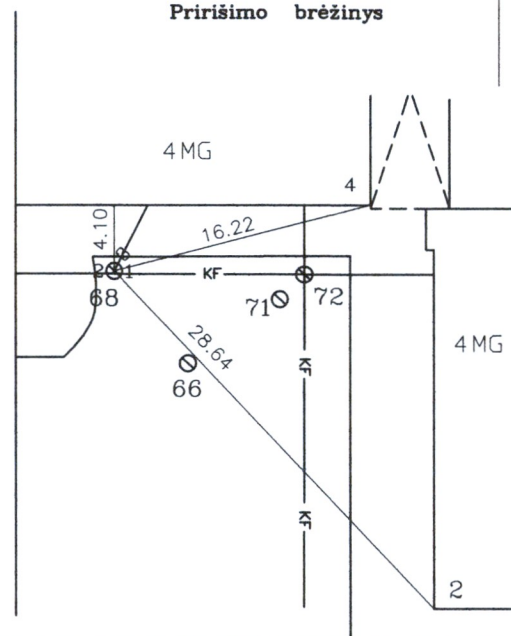


| Pavadinimas | Medžiaga | Diametras, mm | Atstumas nuo dangčio, m | | Altitudės |
|---|---|---|---|---|---|
| Dangtis | ketus | 300 | | | 161.08 |
| Žemė | | | | | |
| Sienos | PVC | | | | |
| Dugnas | PVC | 315 | 1.60 | | 159.48 |
| Vamzdžiai 1 | PVC | 200 | Viršus | | |
| | | | Apačia | 2.73 | 158.35 |
| 2 | PVC | 200 | Viršus | | |
| | | | Apačia | 2.73 | 158.35 |
| 3 | PVC | 160 | Viršus | | |
| | | | Apačia | 1.49 | 159.59 |
| | | | Viršus | | |
| | | | Apačia | | |

Lipynės ..... (medžiaga, kiekis)

Ar yra vandens? .....

Ar yra dujų? .....

Pastabos .....

J. Šalkausko personalinė įmonė tel.8 286 80075

Objektas:

Sudarė: G. Lelekauskas (v. pavardė) (parašas)

Patikrino: J. Šalkauskas (v. pavardė) (parašas)

2011 (įrenginio tyrinėjimo data)