4

ITI 182c

Praeinamojo kolektoriaus Kamera Nr. (5) 211 KORTELĖ 108-A-15
(įrenginio pavadinimas) (abrise) (plane) (planšeto nomenklatūra)

1994 (įrenginio pastatymo metai) | Vilnius (miestas) | Gilužių 11 m/r (gatvė)

KOLEKTORIAUS PJŪVIAI:

a) Vertikaliniai:

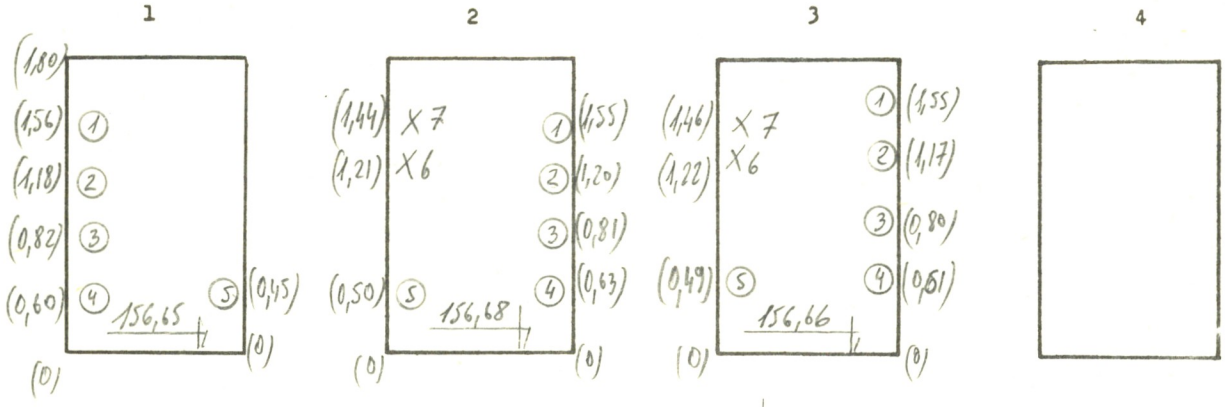

b) Horizontalinis:

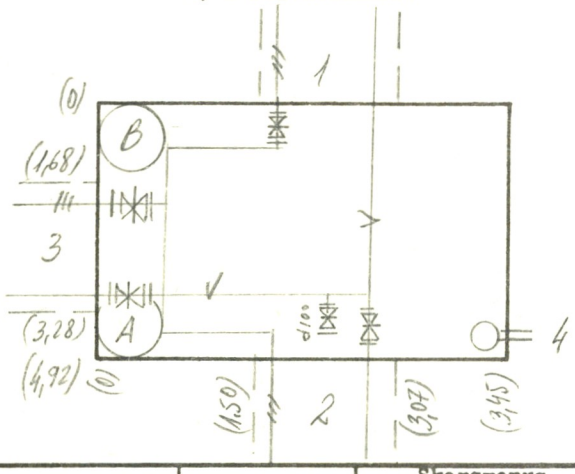

PRIRIŠIMO BRĖŽINYS:

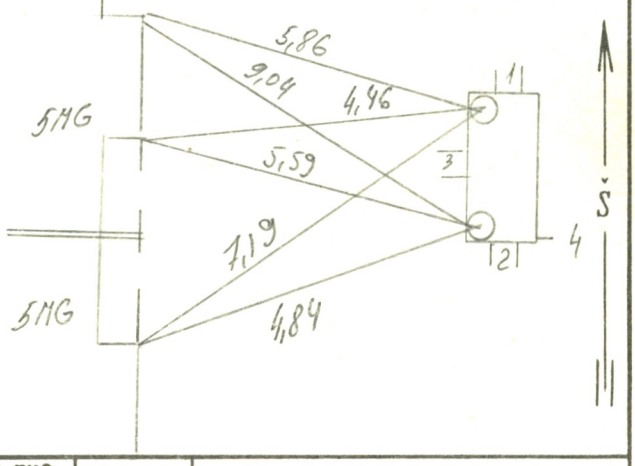

Pavadinimas	Medžiaga	Skersmenys mm	Atst. nuo dangčio m	Altitudės
Dangtis	ket.	650		B) 159,68
Žemė			0.0	159,68
Sienos	bet.			
Dugnas	bet.	4920 X 3450	3,68	156,00

Piūv. Nr.	Vamzd. Nr.	Komunikac. rūšis	Medž.		Atst. nuo dugno m
1	1-2	Karšt. vand	pl	65,100	
	3-4	Šil. tr.	pl	89,89	
	5	Vand	pl	200	
2	1-2	Karšt. vand	pl	65,125	
	3-4	Šil. tr	pl	108,108	
	5	Vand	pl	200	
	6-7	Ž. it. el. kab			
3	1-2	Karšt. vand	pl	50,65	
	3-4	Šil. tr	pl	57,57	
	5	Vand	pl	100	
	6-7	Ž. it. el. kab			
4	KL		a/c	200	

Lipynės met. kopečios (medžiaga, kiekis)

Ar yra dujų? _____

Pastabos: 1) Atstumai pjūviuose duoti iki vamzdžių viršaus

2) HA = 159,71

Hcuby = 159,18

Inžinerinių tyrinėjimų INSTITUTAS

Objekto Nr. 01-2/5986

Sudarė (pavardė) (parašas)

Patikrino (pavardė) (parašas)

1985 m. 06 mėn. 03 d.
(įrenginio tyrinėjimo data)