ITI 182

Praeinamojo kolektoriaus pjūvis Nr.( ) 154 KORTELĖ 108-A-15

(įrenginio pavadinimas) (abrise) (plane) (planšeto nomenklatūra)

1995 | Vilnius | Išrūties

(įrenginio pastatymo metai) | (miestas) | (gatvė)

KOLEKTORIAUS PIŪVIAI:

a) Vertikaliniai:

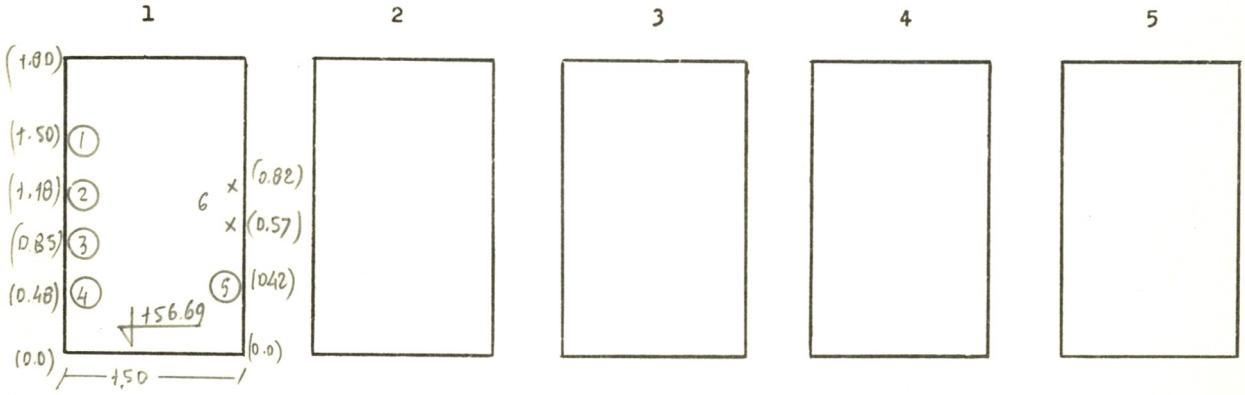

b) Horizontalinis:

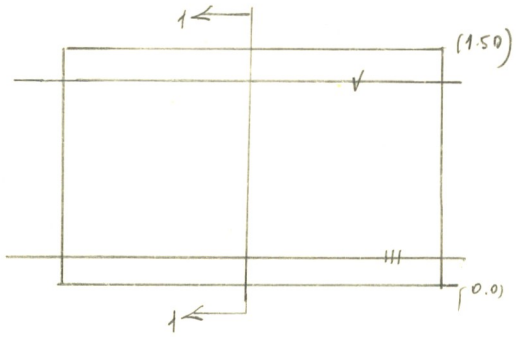

PRIRIŠIMO BRĖŽINYS:

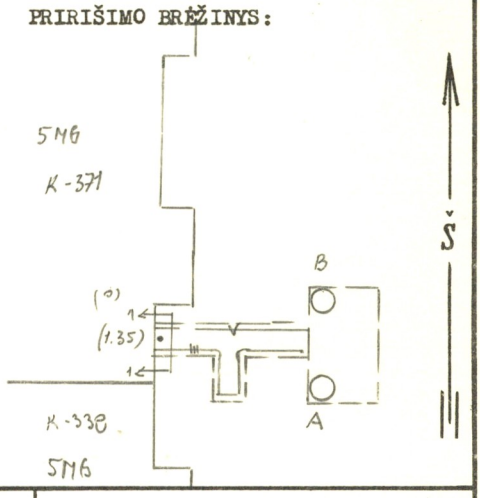

Pavadinimas	Medžiaga	Skersmenys mm	Atst. nuo dangčio m	Altitudės
Dangtis				
Žemė				
Sienos	beton.			
Dugnas	betonas	1500 × 1800		156.69

Piūv. Nr.	Vamzd. Nr.	Komunikac. rūšis	Medž.		Atst. nuo dugno m	
	1	karštas v.	plien.	50		
	2	karštas v.	plien.	100		
	3	šiluminė	plien.	80		
	4	šiluminė	plien.	80		
	5	vandent	plien.	150		
	6	ž. įt. el. kabeliai				

Lipynės — (medžiaga, kiekis)

Ar yra dujų? —

Pastabos: 1) Atstumai piūviuose duoti iki vamzdžių viršaus

2)

Inžinerinių tyrinėjimų INSTITUTAS

Objekto Nr. 01-3/5986

Sudarė	Petrauskas (pavardė)	(parašas)
Patikrino	(pavardė)	(parašas)

1996 m. 03 men. 5 d.

(įrenginio tyrinėjimo data)