ITI 182c

Praeinamojo kolektoriaus pjūvis Nr.(2) 204 KORTELĖ 108-A-14

(įrenginio pavadinimas) (abrise) (plane) (planšeto nomenklatūra)

1997 (įrenginio pastatymo metai) | Vilnius (miestas) | Pilaitės III m/r. (gatvė)

KOLEKTORIAUS PJŪVIAI:

a) Vertikaliniai:

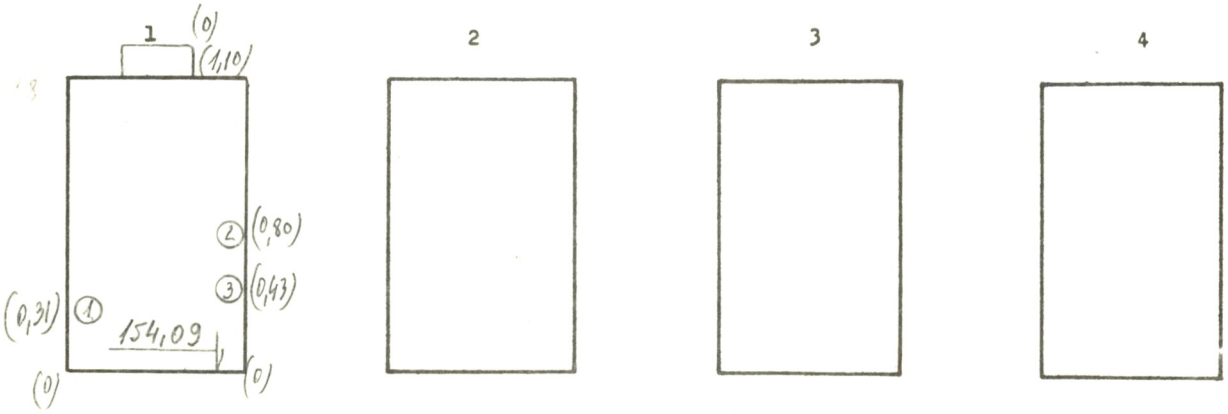

b) Horizontalinis:

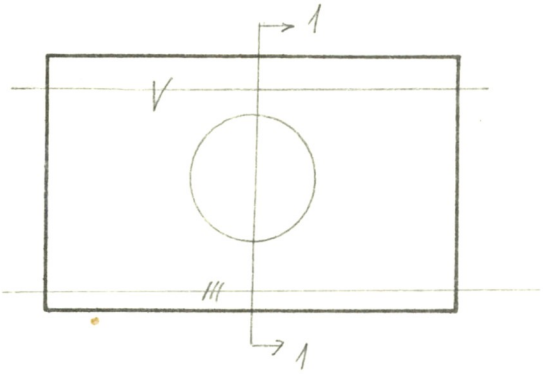

PRIRIŠIMO BRĖŽINYS:

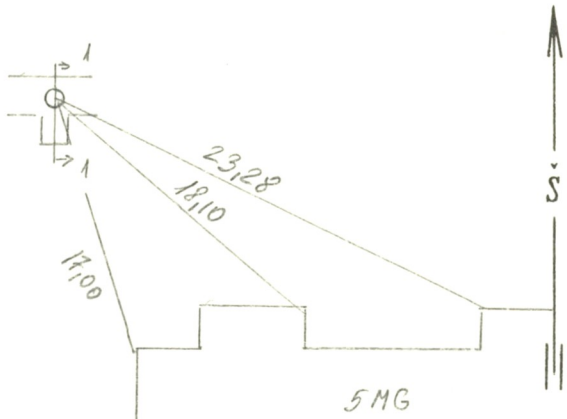

Pavadinimas	Medžiaga	Skersmenys mm	Atst.nuo dangčio m	Altitudės
Dangtis	ket.	650		157,06
Žemė				
Sienos	bet.			
Dugnas	bet.	1500	2,97	154,09

Piūv. Nr.	Vamzd. Nr.	Komunikac. rūšis	Medž.		Atst.nuo dugno m	
1	1	Vand	plast	150		
	2-3	Šil. tr.	pl	89,89		

Lipynės _____ (medžiaga, kiekis)

Ar yra dujų? _____

Pastabos: 1) Atstumai pjūviuose duoti iki vamzdžių viršaus

2)

Inžinerinių tyrinėjimų INSTITUTAS

Objekto Nr. 01-3/6335

Sudarė	Čirklys (pavardė)	Oup (parašas)
Patikrino	(pavardė)	(parašas)

1997 m. 05 mėn. 27 d.

(įrenginio tyrinėjimo data)