V

ITI 182[c]

Praeinamojo kolektoriaus Kamera Nr.( ) 221 KORTELĖ 108-A-13
(įrenginio pavadinimas) (abrise) (plane) (planšeto nomenklatūra)

(įrenginio pastatymo metai) Vilnius (miestas) Pilaitės III m/r. (gatvė)

KOLEKTORIAUS PJŪVIAI: a) Vertikaliniai:

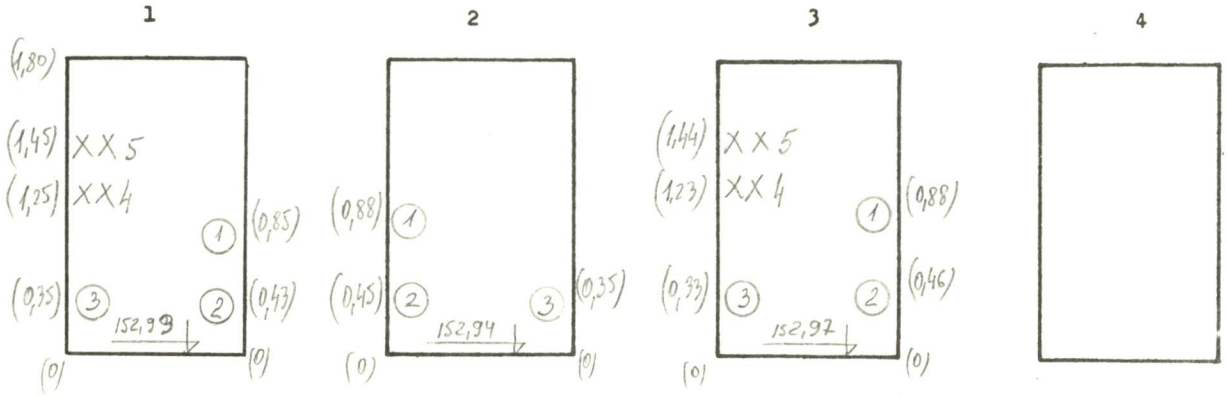

b) Horizontalinis:

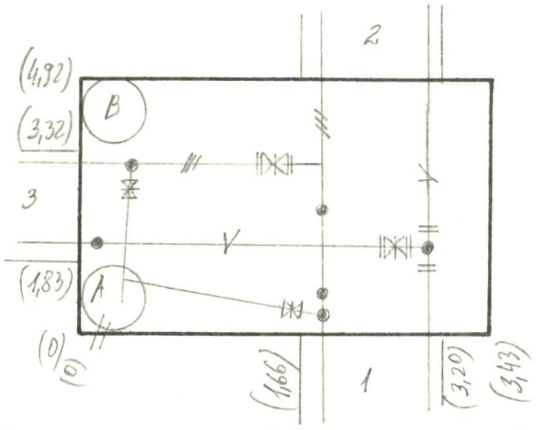

PRIRIŠIMO BRĖŽINYS:

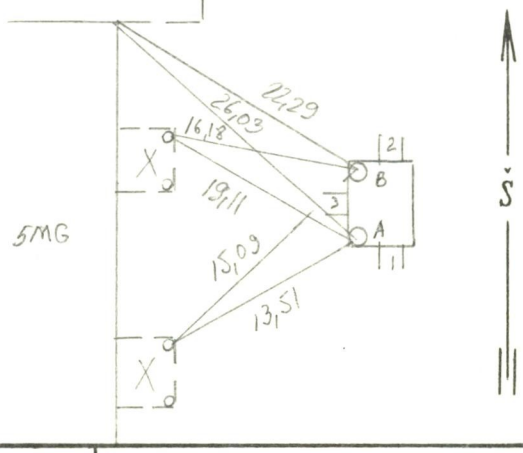

Pavadinimas	Medžiaga	Skersmenys mm	Atst. nuo dangčio m	Altitudės
Dangtis	ket.	650		A) 155,96
Žemė				
Sienos	bet.			
Dugnas	bet.	3430 × 4920	3,60	152,36

Pjūv. Nr.	Vamzd. Nr.	Komunikac. rūšis	Medž.		Atst. nuo dugno m	
1	1-2	Šil. tr.	pl	89,89		
	3	Vand	PE	200		
	3-4	Ž.it.el.kab				
2	1-2	Šil. tr.	pl	108,108		
	3	Vand	PE	200		
3	1-2	Šil. tr.	pl	76,76		
	3	Vand	PE	65		
	4-5	Ž.it.el.kab				
4		KL	ket	150	3,70	152,26

Lipynės (medžiaga, kiekis)

Ar yra dujų?

Pastabos: 1) Atstumai pjūviuose duoti iki vamzdžių viršaus

2) HB = 155,91
Hluby = 155,61

Inžinerinių tyrinėjimų INSTITUTAS

Objekto Nr. 01-3/6749

Sudarė	Čirklys (pavardė)	(parašas)
Patikrino	(pavardė)	(parašas)

1989 m. 10 mėn. 03 d.
(įrenginio tyrinėjimo data)