F KANALIZACIJA šulinio Nr.(__) 224a KORTELĖ

(Komunikacija) (Įrenginio pavadinimas)

VILNIUS MAŽVYDO 108-A-11

(Miestas) (Gatvė) (Planšeto nomenklatūra)

ŠULINIO PIŪVIAI (Matmenys duoti m) PRIRIŠIMO BRĖŽINYS

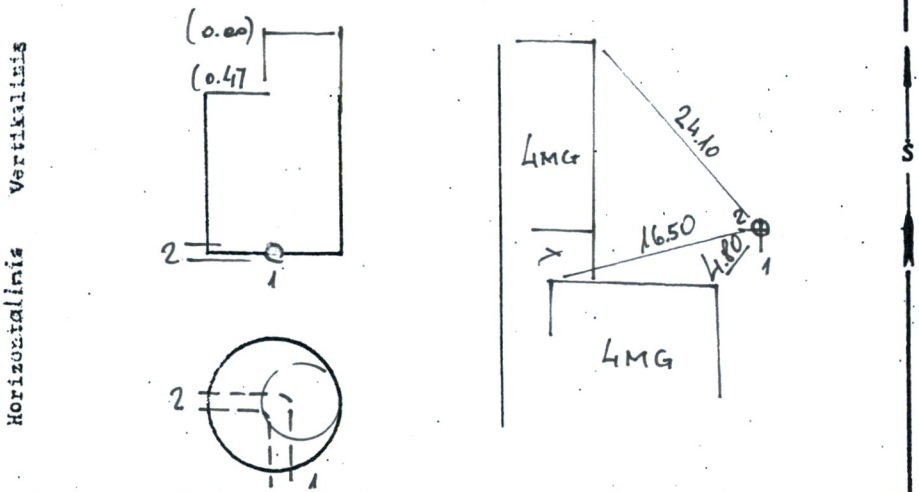


| Pavadinimas | | Medžiaga | Diametras | Atstumas nuo dangčio | | Altitudės |
|---|---|---|---|---|---|---|
| Dangtis | | ket. | 650 | | | 161.45 |
| Žemė | | | | 0.00 | | 161.45 |
| Sienos | | bet. | | | | |
| Dugnas | | bet. | 1.00 | 1.90 | | 159.55 |
| Vamzdžiai | Nr. 1 | PVC | 160 | Viršus | | |
| | | | | Apačia | 1.95 | 159.50 |
| | Nr. 2 | PVC | 160 | Viršus | | |
| | | | | Apačia | 1.95 | 159.50 |
| | Nr. 3 | | | Viršus | | |
| | | | | Apačia | | |
| | Nr. 4 | | | Viršus | | |
| | | | | Apačia | | |
| | Nr. 5 | | | Viršus | | |
| | | | | Apačia | | |
| | Nr. 6 | | | Viršus | | |
| | | | | Apačia | | |
| | Nr. 7 | | | Viršus | | |
| | | | | Apačia | | |

Lipynės ..... 6
(Medžiaga, kiekis)

Ar yra vandens? ..... –

Ar yra dujų? ..... –

Pastabos .....

.....

.....

UAB"INŽINERINIAI TYRINĖJIMAI"
Filialas "TOPOGRAFIJA"

Objekto Nr. .....

| | | |
|---|---|---|
| Sudarė | (parašas) | MISIUKE (pavardė) |
| Patikrino | (parašas) | V.AUGŪNAS (pavardė) |

20.. m.....mėn...d.
(Įrenginio tyrinėjimo data)