18

ITI Nr. 91[8]

Vandentiekis (Komunikacija) | kameros (Įrenginio pavadinimas) | Nr. (40) 42 KORTELĖ

Vilnius (Miestas) | (Gatvė) | 107-0-11 (Planšeto nomenklatūra)

ŠULINIO PIŪVIAI (Matmenys duoti m)

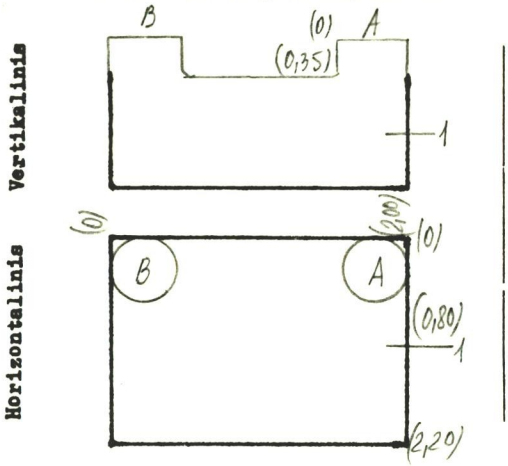

PRIRIŠIMO BRĖŽINYS

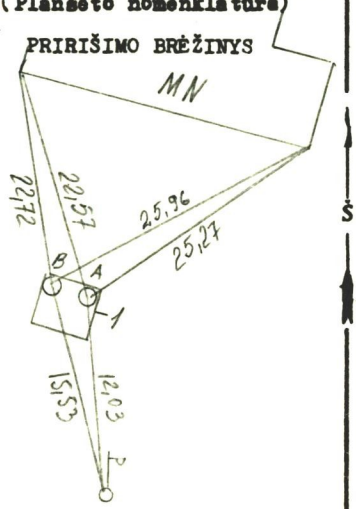

Pavadinimas		Medžiaga	Diametras	Atstumas nuo dangčio		Altitudės
Dangtis		ket.	650			A) 155,10
Žemė				0.0		155,10
Sienos		bet.				
Dugnas		bet.	2000 × 2200	2,30		152,80
Vamzdžiai	Nr. 1	ket	200	Viršus		
				Apačia	1,48	153,62
	Nr. 2			Viršus		
				Apačia		
	Nr. 3			Viršus		
				Apačia		
	Nr. 4			Viršus		
				Apačia		
	Nr. 5			Viršus		
				Apačia		
	Nr. 6			Viršus		
				Apačia		
	Nr. 7			Viršus		
				Apačia		

Lipynės met. kopečiai (Medžiaga, kiekis)

Ar yra vandens? —

Ar yra dujų? —

Pastabos HB = 155,12

Inžinerinių tyrinėjimų INSTITUTAS

Objekto Nr. 01-3/5087

Sudarė (parašas) Čirlys (pavardė)

Patikrino (parašas) (pavardė)

197.2 m. 02 mėn. 12 d.
(Įrenginio tyrinėjimo data)

Sp.ITI-84